DÄMMKAPPEN FÜR VENTILE UND ARMATUREN

TOPO®

TiNBY

DAS ENERGIESPARENDE UND MONTAGEFREUNDLICHE DÄMMKAPPENSYSTEM

Polyurethan (PUR) ist ein Kunststofftyp mit besonders guten Dämmeigenschaften. Sowohl kälte- als auch wärmedämmend, wird der Schaumstoff in einer Vielfalt von Produkten und im Baugewerbe genutzt. Spielt die Dämmfähigkeit eine besonders wesentliche Rolle, bewirkt der niedrige Lambdawert von unter 0,024 W/mK große Energieeinsparungen. Als Duroplast (ausgehärtetes PUR) lässt er sich zu zahlreichen Formen gestalten.

Zu unseren bekanntesten Produkten zählt die Dämmkappe. Sie wird für die Dämmung von Ventilen und Fernwärmeinstallationen genutzt. Darüber hinaus wird wärmedämmendes Polyurethan als isolierender Bestandteile in Fensterprofile und -leisten verbaut.

Tinby bietet ein Sortiment an Dämmkappen für nahezu jeden Hersteller und Armaturen. Sämtliche Ausschnitte werden werkseitig vorgenommen, um vor Ort durch nur einen Handgriff montiert werden zu können. Wartungsarbeiten können auf diese Weise einfach und schnell durchgeführt werden. Die hohe Qualität der Dämmkappen reduziert auch bei häufigem Wechsel den Verschleiß der einzelnen Komponenten.

Für ein einheitliches Gesamtbild der Anlagenisolierung sorgt das Angebot von verschiedenen Oberflächen: Alle Dämmkappen sind in Polystyrol (PS)- oder Alu-Grobkorn-Blech, tiefgezogen (AL) erhältlich.

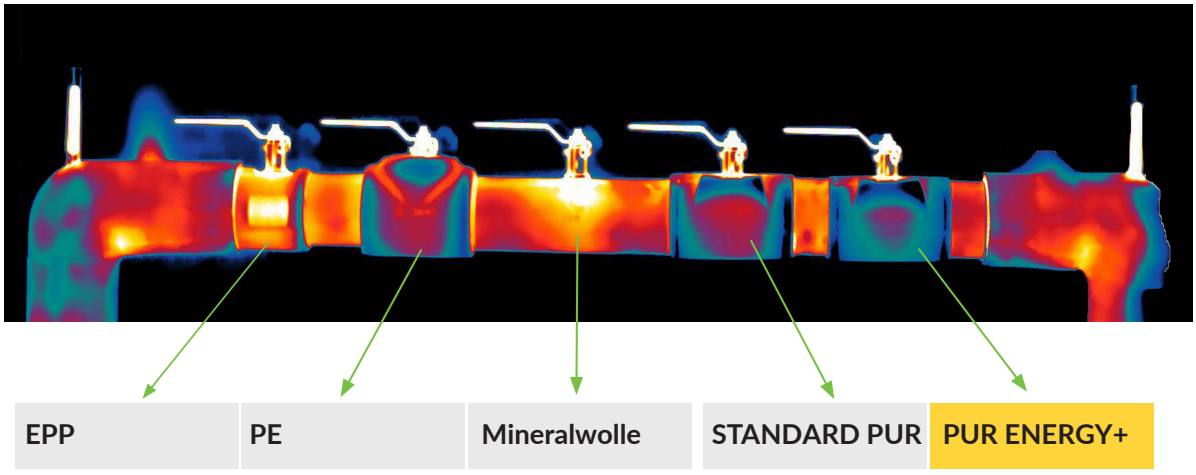

INHALTSVERZEICHNIS

Produktinformation ALU und PS 4-5
Produktinformation Serie TOPO und DHS für Färnvärmeventilen 32-33
Typen- und Armaturhersteller-Übersicht 6-9
Anordnung der Entleerung von Schrägsitzventilen 10
SVM für Schrägsitzventile mit Muffenanschluss 11
SVK für Schrägsitzventil MNG Kombi II und III 12
OMG für Strangregulierventile in Muffenausführung 13
USV universelle Dämmkappe für alle gängigen Schrägsitzventile 14
UKM universelle Dämmkappe für alle gängigen Kugelhähne mit Muffenanschluss 15
HCM für TA Strangregulierventile 16
HSG für Zirkulationsventil mit Muffenanschluss 17
KHM für Heizungs-Kugelhähne mit Muffenanschluss 18
PKH für Pumpenkugelhähne 19
GVM für Schieber und Geradsitzventile mit Muffenanschluss 20
DWM für alle gängigen Dreiwegeventile mit Gewindeanschluss 21
SFM für Schmutzfänger in Muffenausführung 22
BSC für KSB-Boa Super Compact 23
FPA für Flanschenpaare und Blindflansche 24
DWV für Dreiwegeregelventile mit Flanschanschluss 25
FKL für Absperrklappen und Klappenrückschlagventile 26
FVK für Flanschenventile in Kurzbauform (F 4) 27
FVL für Flanschenventile in langer Bauform (F 1) 28
SVF für Schmutzfänger in Flanschanschluss 29
Preisliste Energy Box ALU und Energy Box PS 30-31
DHS AK für Absperrklappen mit Flanschanschluss im Fern- und Nahwärmebereich 34
DHS MS für Schrägsitzventile mit Gewindeanschluss im Fern- und Nahwärmebereich 34
DHS B für Rohrbogenstücke im Fern- und Nahwärmebereich 35
DHS R für Rohrstücke im Fern- und Nahwärmebereich 35
DHS DM für Dreiwegeventile mit Gewindeanschluss im Fern- und Nahwärmebereich 36
DHS F 36
DHS FL 37
DHS KH für Kugelhähne mit kurzer Spinden und Gewindeanschluss im Fern- und Nahwärmebereich 37
TOPO MS für Schmutzfänger mit Muffen 38
TOPO ME für Membranventile mit Muffen 38
TOPO FV für Geradsitz-/kolbenventile mit Flanschen 39
TOPO HT für Kugelventile von kurzer Baulänge mit Flanschen 39
TOPO FS für Schrägsitzventile und Schmutzfänger mit Flanschen 40
TOPO FK für Kugelventile, Membranventile und nachschmierbare Hähne 40
TOPO MSC für Schrägsitzventile mit Muffen 41
TOPO MN für Schrägsitz-Strangregulierventile mit Muffen 41
TOPO K für Kugelventile mit Muffen und Schweissanscluss 42
TOPO M für Ventile mit Stellmotor, Tellerventile, Rückschlagventile und Rückschlagklappen 42
TOPO AK für Absperrventile 43
TOPO T für Wasser- und Wärmezähler 43
TOPO MV für Absperrventile und -Schieber mit Muffen 44
TOPO OM 44
TOPO S für Absperrschieber von kurzer Baulänge 45
TOPO KS für kleinere Kugelventile mit Gewindemuffen 45
Presiliste Serie DHS und Serie TOPO 46-47
Ansprechspartner 49
Algemeine Geschäftsbedingungen 50

ENERGY BOX ALU

Der EnEV entsprechende Dämmung bestehend aus zwei formgeschäumten PUR-Halbschalen mit Ummantelung aus Aluminium-Grobkorn-Blech, die mit Führungselementen (Nut- und Feder-System) und Spannbändern fixiert werden. Die Oberfläche der Energy Box in ALU-Ausführung ist diffusionsdicht. Sie kann somit auch für den Kaltwasserbereich einge-setzt werden. Bei Medientemperaturen unter 12° C müssen sämtliche Fugen und Stöße gegen Kondensationswasser-bildung geschützt werden, indem sie sorgfältig mit Aluminium-Klebestreifen abgeklebt werden; eventuell kann zusätzlich noch mit Silikon abgedichtet werden.

PUR-Schaum
Lambda = 0,024
Brandklasse B 2

Spannbänder /
Spannfedern
aus korrosionsbestän-
digem Material

Isolierung

Material:	PUR-Hartschaum	Energy+
Wärmeleitfähigkeit:	0,024 W/m*K	Ältert bei 40° C
Raumgewicht:	60 kg/m³ +/- 5	
Umgebungstemperatur:	max. +130° C minimum -130° C	
Brandklasse nach DIN 4102:	B2, normal entflammbar (höchstmögliche Einstufung für PUR-Schaum!)	

Isoliermantel

Material:	Alu-Grobkorn-Blech, tiefgezogen (AL)
Farbe:	metallfarben, Aluminium
Brandklasse nach DIN 4102:	A, nicht brennbar

VERBINDUNGSTECHNIK

Nut-Feder-System sowie außen Spannzunge/-bänder aus korrosionsfreiem Material

ENERGY BOX PS

Der EnEV entsprechende Dämmung bestehend aus zwei formgeschäumten PUR-Halbschalen mit PS-Ummantelung, die mit Führungselementen (Nut- und Feder-System) und Spannbändern fixiert werden. Bei Medientemperaturen unter 12° C müssen sämtliche Fugen und Stöße gegen Kondensationswasserbildung geschützt werden, indem sie sorgfältig mit Silikon abgedichtet werden.

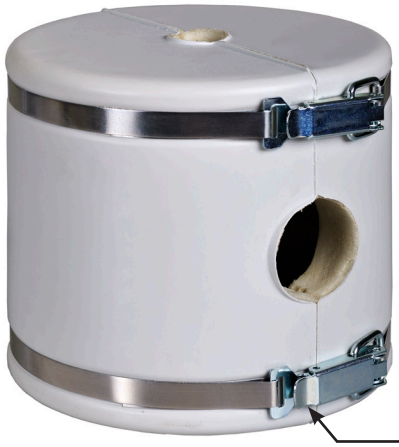

PUR-Schaum
Lambda = 0,024
Brandklasse B 2

Spannbänder /
Spannfedern
aus korrosionsbestän-
digem Material

Isolierung

Material:	PUR-Hartschaum	Energy+
Wärmeleitfähigkeit:	0,024 W/m*K	
Raumgewicht:	60 kg/m³ +/- 5	
Umgebungstemperatur:	max. +130° C	
Brandklasse nach DIN 4102:	B2, normal entflammbar (höchstmögliche Einstufung für PUR-Schaum!)	

Isoliermantel

Material:	Kunststoff
Farbe:	grau (RAL 7035)
Brandklasse nach DIN 4102:	B1, schwer entflammbar

VERBINDUNGSTECHNIK

Nut-Feder-System sowie außen Spannzunge/-bänder aus korrosionsfreiem Material

TYPEN-ÜBERSICHT MIT MUFFENANSCHLUSS

Serie GVM
für Schieber, Geradesitzventile und Rückschlagklappen mit Muffenanschluss

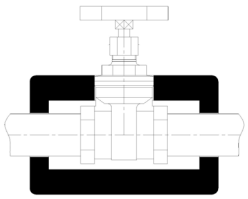

Serie HCM
für TA Schrägsitzventile in Muffenausführung

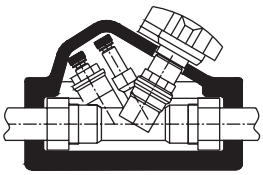

Serie HSG
Kemper Mulitherm, Heimeier-Strato und Heimeier-Vario

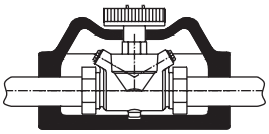

Serie KHM
für Kugelhähne mit Muffenanschluss

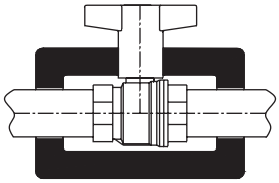

Serie PKH
für Pumpenkugelhähne

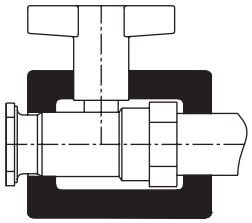

Serie SFM
Schmutzfänger und Rückschlagventile in Muffenausführung
Frese Ventile

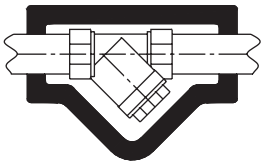

Serie DWM
für Dreiwegeventile mit Muffenanschluss

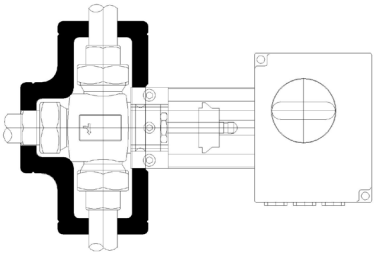

Serie UKM
für alle gängigen Kugelhähne

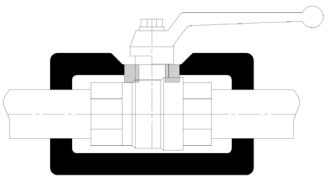

Serie USV
alle gängigen Schrägsitzventile

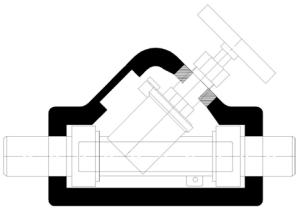

Serie SVK
für Schrägsitzventil MNG-Kombi II und III

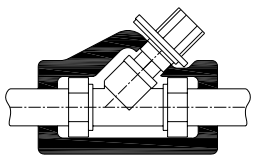

Serie SVM
für Ventile mit schrägsitzender Spindel und Muffenanschluss

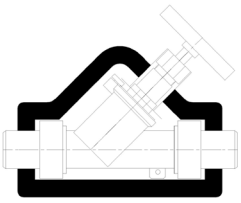

Serie OMG
für Oventrop Hydrocontrol + Caleffi mit Muffenanschluss

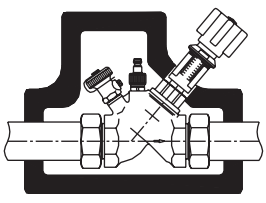

TYPEN-ÜBERSICHT MIT FLANSCHENANSCHLUSS

Serie BSC
für KSB
Boa Super Compact

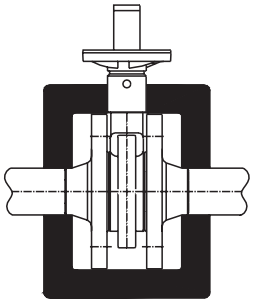

Serie FPA
für Flaschenpaare und
Blindflansche

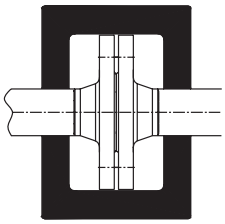

Serie DWV
für Dreiwegeregelventile mit
Flanschenanschluss

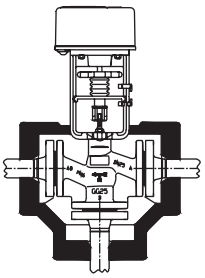

Serie FKL
für Absperrklappen,
Klappenrückschlagventile
und Kompensatoren

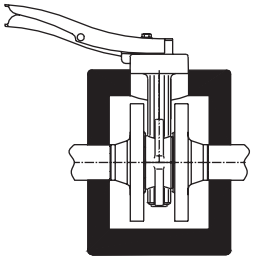

Serie FVK
für kurze Kugel-, Membran-,
Geradsitz- und Flanschenventile
nach DIN-Baulänge F4

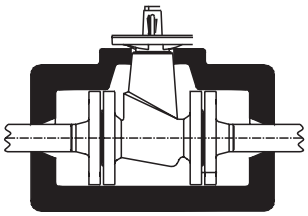

Serie FVL
für lange Kugel-, Membran-,
Geradsitz- und Flanschenventile nach
DIN-Baulänge F1

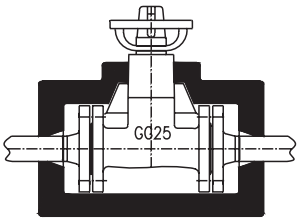

Serie SVF
für Schmutzfänger, Schrägsitz-und
Freistromventile mit Flanschanschluss

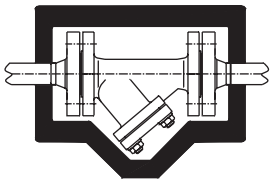

ARMATUREN-ÜBERSICHT

ABA BEUL		Type
	Kolbenventil mit Gewindeanschluss	GVM
	Regulierventil mit Gewindeanschluss	SVK
ARI		
	Absperrventil Euro Wedi, FTF 1	FVL
	Absperrventil Euro Wedi, FTF 14	FVK
	Absperrventil FABA-Plus, FTF 1	FVL
	Strangregulierventil Astra, FTF 1	FVL
	Rückschlagventil mit Flanschanschluss	SVF
	Schmutzfänger mit Flanschanschluss	SVF
	Scheiben-Rückschlagventil CHECKO-D	FKL
	Absperrklappe Typ ZESA	FKL
	Absperrklappe Typ GESA	FKL
Bender		
	Geradsitzventil mit Gewindeanschluss	GVM
	Schrägsitzventil mit Gewindeanschluss	USV
	Schmutzfänger mit Gewindeanschluss	SFM
	Kugelhahn mit Gewindeanschluss	UKM
	Kolbenschieber mit Gewindeanschluss	GVM
Böhmer		
	Kugelhahn mit Gewindeanschluss	UKM
Broen		
	Kugelhahn mit Gewindeanschluss	UKM
Bruse		
	Schrägsitzventil mit Gewindeanschluss	USV
	Kugelhahn mit Gewindeanschluss	UKM
Caleffi		
	Temperaturregulierung	OMG
DANFOSS		
	Stellventil Dreiwege-Flansch	DWV
	Stellventil Zweiwege-Flansch	FVL
	Stellventil Dreiwege-Muffe	DWM
	Stellventil Zweiwege-Muffe	GVM
	Schmutzfänger mit Flanschanschluss	SVF
	Strangventile mit Gewindeanschluss	HCM
DURAMAR		
	Kugelhahn mit Gewindeanschluss	UKM
	Schrägsitzventil mit Gewindeanschluss	USV
	Muffenschieber, Rückschlagklappe	GVM
	Pumpenschieber mit Gewindeanschluss	PKH
EBRO Armaturen		
	Absperrklappe Typ Z 011	FKL
	Rückschlagklappe Typ RSK	FKL
	Rückflusssperre Typ RV 10	SVF
Frese		
	Strangventile mit Gewindeanschluss	SFM
FROMME Armaturen		
	Keilfachschieber, FTF 14	FVK
	Duchgangsventil, FTF 1	FVL
	Schmutzfänger	SVF
G-Bee		
	Kugelhahn mit Gewindeanschluss	UKM

GEFA		
	Absperrklappen	FKL
	Kugelhahn mit Gewindeanschluss	KHM
GESTRA		
	Schwerkraftumlaufsperre	FKL
	DISCO-Rückschlagventil	FKL
	Schmutzfänger mit Gewindeanschluss	SFM
	Schmutzfänger mit Flanschanschluss	SVF
	Zwischenflanschschmutzfänger SZ	FKL
	Absperrventile GAV	FVL
GIACOMINI		
	Kugelhahn mit Gewindeanschluss	UKM
	Muffenschieber	GVM
	Schmutzfänger mit Gewindeanschluss	SFM
	Rückschlagklappe mit Gewindeanschluss	SFM
HERMANN SCHMIDT		
	Muffenschieber	GVM
	Schrägsitzventil mit Gewindeanschluss	USV
	Rückschlagventil mit Gewindeanschluss	SFM
	Schmutzfänger mit Gewindeanschluss	SFM
	Kugelhahn mit Gewindeanschluss	UKM
HONEYWELL		
	Schmutzfänger mit Gewindeanschluss	SFM
	Schmutzfänger mit Flanschanschluss	SVF
	Freistromventil Alwa	USV
	Drosselventil Alwa-Kombi-4	SVK
	MNG KOMBI III Plus	SVK
	MNG KOMBI II (ohne Entleerung)	SVK
	Strangregulier- und Absperrventil Kombi-F	FVL
	Ringdrosselklappe	FKL
	Centra Durchgangsventil Flansch	FVL
	Centra Durchgangsventil Gewinde	GVM
	Centra Dreiwegemischer mit Muffe	DWM
	Centra Dreiwegemischer mit Flansch	DWV
	Centra Dreiwegeventil Flansch Centra	DWV
	Dreiwegeventil Gewinde	DWM
IMT		
	Kugelhahn mit Gewindeanschluss	UKM
	Schmutzfänger mit Gewindeanschluss	SFM
	Rückschlagventil mit Gewindeanschluss	SFM
JRG Gunzenhauser		
	Muffenschieber	GVM
	Kugelhahn mit Gewindeanschluss	UKM
	Schrägsitzventil mit Gewindeanschluss	USV
KEMPER		
	Flanscharmaturen, FTF1 Schrägsitzventil	FVL
	mit Flanschanschluss Muffen-	SVF
	Geradsitzventil	GVM
	Multi-Therm Zirkulations-Regulierventil	HSG
	Kombi-Rückflußverhinderer	SVM
	Multi-Fix Zirkulations-Regulierventil	SVK
	Schrägsitzventil ohne Entleerung	USV
	Schrägsitzventil mit Entleerung	OMG
	Schmutzfänger mit Gewindeanschluss	SFM

ARMATUREN-ÜBERSICHT

KIEBACK+PETER		
	3-Wege-Ventil mit Flanschanschluss	DWV
	2-Wege-Ventil mit Flanschanschluss	FVL
	3-Wege-Ventil mit Gewindeanschluss	DWM
	2-Wege-Ventil mit Gewindeanschluss	GVM
KLINGER		
	Kugelhahn mit Gewindeanschluss	UKM
	Kolbenschieberventil, FTF1	FVL
KSB		
	Regelventil BOA-Control SAR	HCM
	Absperrventil BOA-Super-Compact	BSC
	Absperrventil BOA-Compact, FTF14	FVK
	Absperrventil BOA-Compact IMS, FTF14	FVK FVL
	Absperrventil BOA-W, FTF1	FVL
	Absperrventil BOA-H, FTF1	FVL
	Membranventil Sisto, FTF1	FVL
	Absperrklappe BOAX-S Schmutzfänger	SVF
	BOA-S Rückschlagventil BOA-R	SVF
	Rückschlagventil BOA-RVK	FKL
LANDIS & STAEFA		
	3-Wege-Ventil mit Flanschanschluss	DWV
	2-Wege-Ventil mit Flanschanschluss	FVL
	3-Wege-Ventil mit Gewindeanschluss	DWM
	2-Wege-Ventil mit Gewindeanschluss	GVM
LUDEMANN		
	Schmutzfänger mit Flanschanschluss	SVF
	Kugelhahn mit Gewindeanschluss	UKM
OVENTROP		
	Strangregulierventil Hydrocontrol	OMG
	Flanschenstrangregulierventil Hydrocontrol	SVF
	Strangregulierventil Hycocon	HSG
	Differenzdruckregler Hydromat	auf Anfrage
	Kugelhahn mit Gewindeanschluss	UKM
	Geradsitzventil mit Gewindeanschluss	GVM
	Schrägsitzventil mit Gewindeanschluss	USV
	Absperrklappe Mittelflanschausführung	FKL
	Absperrklappe Zwischenbauausführung	FKL
	Rückschlagklappe mit Gewindeanschluss Rückschlagklappe	SFM
	mit Flanschanschluss Rückschlagklappe	SVF
	Zwischenbauausführung Schmutzfänger	FKL
	mit Flanschanschluss Schmutzfänger mit Gewindeanschluss Aquastrom	SVF
	Freistromventile Aquastrom	SFM
	Freistromventile mit Flansch	OMG SVF
ROSSWEINER		
	Kolbenventil mit Gewindeanschluss	GVM
	Zirkulationsventil mit Gewindeanschluss	SVK
SAUTER		
	Drosselklappe Zwischenbauausführung	FKL
	3-Wege-Ventil mit Flanschanschluss	DWV
	2-Wege-Ventil mit Flanschanschluss	FVL
	3-Wege-Ventil mit Gewindeanschluss	DWM
	2-Wege-Ventil mit Gewindeanschluss	GVM

SCHLÖSSER		
	Freistromventil mit Gewindeanschluss	USV
	Rückflussverhinderer mit Gewindeanschluss	SFM
SCHMIEDING Armaturen		
	Schrägsitzventil mit Gewindeanschluss	USV
	Kugelhahn mit Gewindeanschluss	UKM
	Kolbenschieber mit Gewindeanschluss	GVM
	Absperrklappe Typ ECLI	FKL
SCHUBERT+SALZER		
	Schrägsitzventil mit Gewindeanschluss	USV
	3-Wege-Ventil mit Gewindeanschluss	DWM
	Schrägsitz-Rückschlagventil	SFM
	Schmutzfänger mit Gewindeanschluss	SFM
SEPPELFRICKE		
	Schrägsitzventil mit Gewindeanschluss	SVK
	Kugelhahn mit Gewindeanschluss	UKM
	Geradsitzventil mit Gewindeanschluss	GVM
	Rückflussverhinderer	SFM
	Zirkulationsventil	SFM
SFERATEC		
	Kugelhahn mit Gewindeanschluss	UKM
	Muffenschieber mit Gewindeanschluss	GVM
	3-Wege-Ventil mit Gewindeanschluss	DWM
Samson		
	3-Wege-Ventil mit Flanschanschluss	DWV
	2-Wege-Ventil mit Flanschanschluss	FVL
	Absperrklappe Zwischenbauausführung	FKL
TA HEIMEIER		
	Strangregulierventil STAD/STAD-C/ STAD-R	HCM
	Zonenregelventil TBV-C	SVK
	3-Wege-Ventil mit Gewindeanschluss	DWM
	2-Wege-Ventil mit Gewindeanschluss	GVM
	Absperrventil STS	HCM
	Kugelhahn Globo H Pumpenkugelhahn	KHM
	Globo P+PS	PKH
TACONOVA		
	Abgleichventile Muffenausführung	SFM
	Abgleichventile Flanschenausführung	SVF
	3-Wege-Ventil mit Gewindeanschluss	DWM
Viega		
	Schrägsitzventil mit Gewindeanschluss	USV
	Zirkulationsregulierventil	HSG
	Kugelhahn mit Gewindeanschluss	UKM
Wiesa		
	Kugelhahn mit Gewindeanschluss	UKM
	Muffen-Absperrschieber Muffen-	GVM
	Schmutzfänger Muffen-Rückschlag-	SFM
	Klappe Absperrklappe	SFM FKL

Zur Festlegungen der Entleerungsbohrung unserer Energy Box

Entleerung links in Flussrichtung

Bei entleerung links, bitte hier ankreuzen

○

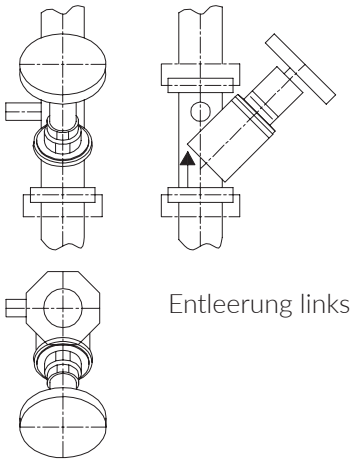

Entleerung links

Entleerung mittig in Flussrichtung

Bei entleerung mittig, bitte hier ankreuzen

○

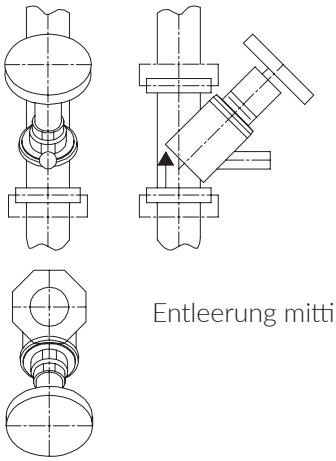

Entleerung mittig

Entleerung rechts in Flussrichtung

Bei entleerung rechts, bitte hier ankreuzen

○

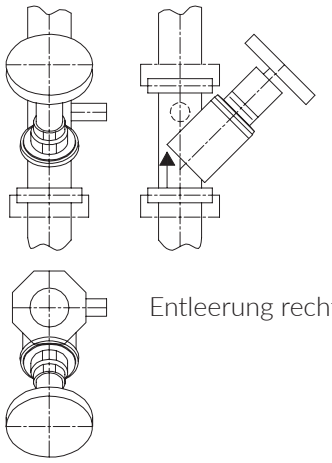

Entleerung rechts

Die vorhandene Entleerungsbohrung können Sie vor Ort bestimmen und hier in diesem Formular ankreuzen und uns zufaxen. Daraufhin wählen wir für Sie die passende Dämmkappe.

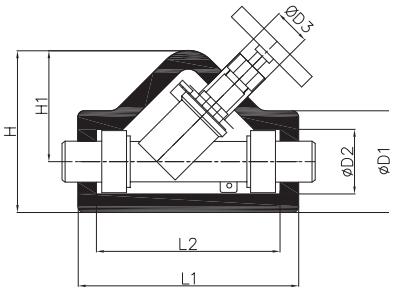

Armaturen	Fabrikate / Hersteller
Freistromventil alwa	MNG
Freistrom-Schrägsitzventil	Kemper
Schrägsitzventil	Oventrop
Freistromventil, Schrägsitzventil	Seppelfricke

ALU-OBERFLÄCHE

Ausschreibungstext Alu-Oberfläche - Energy Box, Alu
Energy Box, Alu zur Dämmung im Bereich bis +130 Grad Celsius der Serie SVM für Ventile mit schrägsitzender Spindel und Rückschlagventile mit Muffenanschluss. Gemäß der EnEV bestehend aus zwei PUR-Halbschalen, die mit Aluminium-Grobkorn-Blech ummantelt sind und mit Spannbändern fixiert werden.

Maße in mm											
Art.-Nr.	DN	Zoll	L1	L2	D1	D2	D3	H	H1	Gewicht (g)	Preis in EURO
SVM-AL-010	10	⅜"	104	80	54	30	22	81	54	90	20,70
SVM-AL-015	15	½"	138	114	61	37	22	98	69	105	21,30
SVM-AL-020	20	¾"	155	125	77	47	29	121	82	115	21,60
SVM-AL-025	25	1"	178	148	82	52	29	131	90	135	24,60
SVM-AL-032	32	1 ¼"	202	162	104	64	29	160	105	190	26,90
SVM-AL-040	40	1 ½"	224	174	120	70	29	186	125	280	29,20
SVM-AL-050	50	2"	248	188	141	82	29	223	153	480	33,30

Maß D3 wird armaturenabhängig angepasst

PS-OBERFLÄCHE

Ausschreibungstext PS-Oberfläche - Energy Box, PS
Energy Box, PS zur Dämmung im Bereich bis +130 Grad Celsius der Serie SVM für Ventile mit schrägsitzender Spindel und Rückschlagventile mit Muffenanschluß. Gemäß der EnEV bestehend aus zwei PUR-Halbschalen, die mit PS-Folie ummantelt sind und mit Spannbändern fixiert werden.

Maße in mm											
Art.-Nr.	DN	Zoll	L1	L2	D1	D2	D3	H	H1	Gewicht (g)	Preis in EURO
SVM-PS-010	10	⅜"	104	80	54	30	22	81	54	90	16,40
SVM-PS-015	15	½"	138	114	61	37	22	98	69	105	16,70
SVM-PS-020	20	¾"	155	125	77	47	29	121	82	115	17,50
SVM-PS-025	25	1"	178	148	82	52	29	131	90	135	19,80
SVM-PS-032	32	1 ¼"	202	162	104	64	29	160	105	190	21,60
SVM-PS-040	40	1 ½"	224	174	120	70	29	186	125	280	24,30
SVM-PS-050	50	2"	248	188	141	82	29	223	153	480	27,30

Maß D3 wird armaturenabhängig angepasst

SERIE SVK

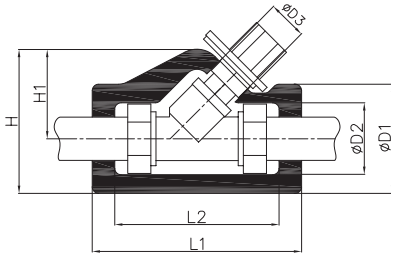

Armaturen	Fabrikate / Hersteller
Schrägsitzventil Kombi II + III	MNG
Regulierventil	ABA Beul
Zirkulations-Regulierventil	Kemper
Zirkulationsventil	Rossweiner
Schrägsitzventil	Seppelfricke

ALU-OBERFLÄCHE

Ausschreibungstext Alu-Oberfläche - Energy Box, Alu
Energy Box, Alu zur Dämmung im Bereich bis +130 Grad Celsius der Serie SVK für Schrägsitzventil MNG Kombi II und Kombi III. Gemäß der EnEV bestehend aus zwei PUR-Halbschalen, die mit Aluminium-Grobkorn-Blech ummantelt sind und mit Spannbändern fixiert werden.

Maße in mm											
Art.-Nr.	DN	Zoll	L1	L2	D1	D2	D3	H	H1	Gewicht (g)	Preis in EURO
SVK-AL-010	10	⅜"	120	96	57	33	32	77	47	85	20,70
SVK-AL-015	15	½"	130	104	62	38	32	91	58	105	21,30
SVK-AL-020	20	¾"	139	113	71	45	32	104	67	115	21,60
SVK-AL-025	25	1"	163	128	85	56	32	112	69	120	24,60
SVK-AL-032	32	1 ¼"	184	147	99	59	40	137	86	135	26,90
SVK-AL-040	40	1 ½"	200	160	109	69	40	146	88	155	29,20
SVK-AL-050	50	2"	240	190	140	90	40	187	113	230	33,30

Maß D3 wird armaturenabhängig angepasst

PS-OBERFLÄCHE

Ausschreibungstext PS-Oberfläche - Energy Box, PS
Energy Box, PS zur Dämmung im Bereich bis +130 Grad Celsius der Serie SVK für Schrägsitzventil MNG Kombi II und Kombi III. Gemäß der EnEV bestehend aus zwei PUR-Halbschalen, die mit PS-Folie ummantelt sind und mit Spannbändern fixiert werden.

Maße in mm											
Art.-Nr.	DN	Zoll	L1	L2	D1	D2	D3	H	H1	Gewicht (g)	Preis in EURO
SVK-PS-010	10	**⅜"**	120	96	57	33	32	77	47	85	16,40
SVK-PS-015	15	½"	130	104	62	38	32	91	58	105	16,70
SVK-PS-020	20	¾"	139	113	71	45	32	104	67	115	17,50
SVK-PS-025	25	1"	163	128	85	56	32	112	69	120	19,80
SVK-PS-032	32	1 ¼"	184	147	99	59	40	137	86	135	21,60
SVK-PS-040	40	1 ½"	200	160	109	69	40	146	88	155	24,30
SVK-PS-050	50	2"	240	190	140	90	40	187	113	230	27,30

Maß D3 wird armaturenabhängig angepasst

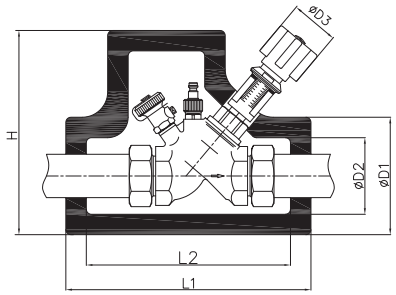

Armaturen	Fabrikate / Hersteller
Strangregulierventil Hydrocontrol	Oventrop
Aquastrom Freistromventil	Oventrop
Alu ALWA K + ALWA KFR	MNG
	Caleffi

ALU-OBERFLÄCHE

Ausschreibungstext Alu-Oberfläche - Energy Box, Alu
Energy Box, Alu zur Dämmung im Bereich bis +130 Grad Celsius der Serie OMG für Oventrop Hydrocontrol in Muffenausführung. Gemäß der EnEV bestehend aus zwei PUR-Halbschalen, die mit Aluminium-Grobkorn-Blech ummantelt sind und mit Spannbändern fixiert werden.

Maße in mm										
Art.-Nr.	DN	Zoll	L1	L2	D1	D2	D3	H	Gewicht (g)	Preis in EURO
OMG-AL-010	10	⅜"	180	155	70	46	-	145	90	22,10
OMG-AL-015	15	½"	180	155	70	46	-	145	90	22,80
OMG-AL-020	20	¾"	200	170	85	55	-	156	125	23,20
OMG-AL-025	25	1"	200	170	85	55	-	156	125	26,40
OMG-AL-032	32	1 ¼"	240	200	115	75	-	200	150	28,70
OMG-AL-040	40	1 ½"	250	205	135	75	-	210	190	31,40
OMG-AL-050	50	2"	265	210	150	90	-	245	210	35,40
OMG-AL-065	65	2 ½"	280	220	175	105	-	255	270	42,90

Maß D3 wird armaturenabhängig angepasst

PS-OBERFLÄCHE

Ausschreibungstext PS-Oberfläche - Energy Box, PS
Energy Box, PS zur Dämmung im Bereich bis +130 Grad Celsius der Serie OMG für Oventrop Hydrocontrol in Muffenausführung. Gemäß der EnEV bestehend aus zwei PUR-Halbschalen, die mit PS-Folie ummantelt sind und mit Spannbändern fixiert werden.

Maße in mm										
Art.-Nr.	DN	Zoll	L1	L2	D1	D2	D3	H	Gewicht (g)	Preis in EURO
OMG-PS-010	10	⅜"	180	155	70	46	-	145	90	18,30
OMG-PS-015	15	½"	180	155	70	46	-	145	90	19,00
OMG-PS-020	20	¾"	200	170	85	55	-	156	125	19,00
OMG-PS-025	25	1"	200	170	85	55	-	156	125	21,80
OMG-PS-032	32	1 ¼"	240	200	115	75	-	200	150	23,30
OMG-PS-040	40	1 ½"	250	205	135	75		210	190	25,30
OMG-PS-050	50	2"	265	210	150	90	-	245	210	27,80
OMG-PS-065	65	2 ½"	280	220	175	105	-	255	270	36,90

Maß D3 wird armaturenabhängig angepasst

SERIE USV

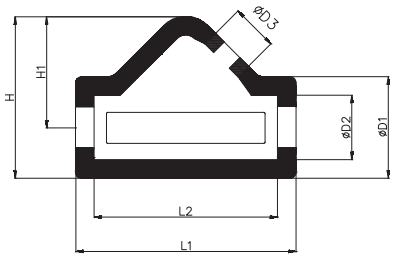

Armaturen	Fabrikate / Hersteller
Alle gängigen Schrägsitzventile	

PS-OBERFLÄCHE

Ausschreibungstext Alu-Oberfläche - Energy Box, PS
Energy Box, PS zur Dämmung im Bereich bis +130 Grad Celsius der Serie USV für alle gängigen Ventile mit schrägsitzender Spindel und Entleerungen mit Muffenanschluß. Gemäß der EnEV bestehend aus zwei PUR-Halbschalen, die mit PS-Folie ummantelt sind und mit Spannbändern fixiert werden.

Maße in mm											
Art.-Nr.	DN	Zoll	L1	L2	D1	D2	D3	H	H1	Gewicht (g)	Preis in EURO
USV-PS-010	10	⅜"	104	80	54	30	22	81	54	90	18,30
USV-PS-015	15	½"	138	114	61	37	22	98	69	105	19,00
USV-PS-020	20	¾"	155	125	77	47	29	121	82	115	19,00
USV-PS-025	25	1"	178	148	82	52	29	131	90	135	21,80
USV-PS-032	32	1 ¼"	202	162	104	64	29	160	105	190	23,30
USV-PS-040	40	1 ½"	224	174	120	70	29	186	125	280	25,30
USV-PS-050	50	2"	248	188	141	82	29	223	153	480	27,80

Maß D3 wird armaturenabhängig angepasst

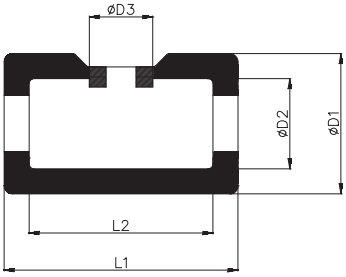

Armaturen	Fabrikate / Hersteller
Alle gängigen Kugelhähne mit Muffenanschluss	

PS-OBERFLÄCHE

Ausschreibungstext Alu-Oberfläche - Energy Box, PS
Energy Box, PS zur Dämmung im Bereich bis +130 Grad Celsius der Serie UKM für alle gän-gigen Kugelhähne mit Muffenanschluss. Gemäß der EnEV bestehend aus zwei PUR-Halbs-chalen, die mit PS-Folie ummantelt sind und mit Spannbändern fixiert werden.

Maße in mm									
Art.-Nr.	DN	Zoll	L1	L2	D1	D2	D3	Gewicht (g)	Preis in EURO
UKM-PS-010	10	⅜"	101	77	54	30	29	50	16,40
UKM-PS-015	15	½"	121	97	62	38	29	65	16,70
UKM-PS-020	20	¾"	139	109	74	44	29	90	17,50
UKM-PS-025	25	1"	155	125	85	55	29	115	19,80
UKM-PS-032	32	1 ¼"	209	169	106	66	29	135	21,60
UKM-PS-040	40	1 ½"	185	135	125	75	35	125	24,30
UKM-PS-050	50	2"	220	160	156	96	35	290	27,30

Maß D3 wird armaturenabhängig angepasst

SERIE HCM

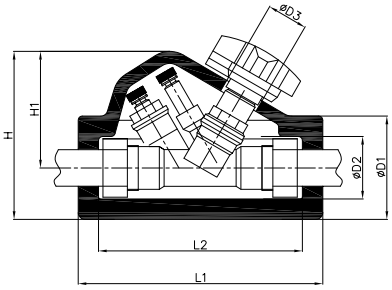

Armaturen	Fabrikate / Hersteller
Strangregulierventile STS, STAD, STAM	TA Heimeier
Strangventile mit Gewinde	Danfoss
Regelventil BOA-Control SAR	KSB

ALU-OBERFLÄCHE

Ausschreibungstext Alu-Oberfläche - Energy Box, Alu
Energy Box, Alu zur Dämmung im Bereich bis +130 Grad Celsius der Serie HCM für TA-Str-angregulierventile in Muffenausführung. Gemäß der EnEV bestehend aus zwei PUR-Halbs-chalen, die mit Aluminium-Grobkorn-Blech ummantelt sind und mit Spannbändern fixiert werden.

Maße in mm

Art.-Nr.	DN	Zoll	L1	L2	D1	D2	D3	B	H	H1	Gewicht (g)	Preis
HCM-AL-010	10	⅜"	180	150	76	46	29	116	124	85	90	22,10
HCM-AL-015	15	½"	180	150	76	46	29	116	124	85	90	22,80
HCM-AL-020	20	¾"	180	150	76	46	29	116	124	85	90	23,20
HCM-AL-025	25	1"	200	170	84	54	29	126	136	94	125	26,40
HCM-AL-032	32	1 ¼"	230	190	99	59	29	135	153	103	150	28,70
HCM-AL-040	40	1 ½"	250	205	122	72	29	143	179	118	190	31,40
HCM-AL-050	50	2"	291	241	125	95	29	166	178	116	210	35,40

Maß D3 wird armaturenabhängig angepasst

PS-OBERFLÄCHE

Ausschreibungstext PS-Oberfläche - Energy Box, PS
Energy Box, PS zur Dämmung im Bereich bis +130 Grad Celsius der Serie HCM für TA-Str-angregulierventile in Muffenausführung. Gemäß der EnEV bestehend aus zwei PUR-Halbs-chalen, die mit PS-Folie ummantelt sind und mit Spannbändern fixiert werden.

Maße in mm

Art.-Nr.	DN	Zoll	L1	L2	D1	D2	D3	B	H	H1	Gewicht (g)	Preis
HCM-PS-010	10	⅜"	180	150	76	46	29	116	124	85	90	18,30
HCM-PS-015	15	½"	180	150	76	46	29	116	124	85	90	19,00
HCM-PS-020	20	¾"	180	150	76	46	29	116	124	85	90	19,00
HCM-PS-025	25	1"	200	170	84	54	29	126	136	94	125	21,80
HCM-PS-032	32	1 ¼"	230	190	99	59	29	135	153	103	150	23,30
HCM-PS-040	40	1 ½"	250	205	122	72	29	143	179	118	190	25,30
HCM-PS-050	50	2"	291	241	125	95	29	166	178	116	210	27,80

Maß D3 wird armaturenabhängig angepasst

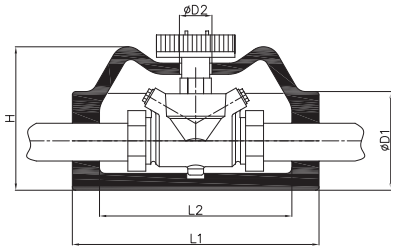

Armaturen	Fabrikate / Hersteller
Multi-Therm Zirkulationsventil	Kemper
Strangregulierventil Hycocon	Oventrop
Zirkulationsregulierventil	Viega

ALU-OBERFLÄCHE

Ausschreibungstext Alu-Oberfläche - Energy Box, Alu
Energy Box, Alu zur Dämmung im Bereich bis +130 Grad Celsius der Serie HSG für Kemper Multi-Therm. Gemäß der EnEV bestehend aus zwei PUR-Halbschalen, die mit Aluminium-Grobkorn-Blech ummantelt sind und mit Spannbändern fixiert werden.

Maße in mm										
Art.-Nr.	DN	Zoll	L1	L2	D1	D2	D3	H	Gewicht (g)	Preis
HSG-AL-010	10	⅜"	220	190	73	27	-	113	140	23,70
HSG-AL-015	15	½"	220	190	73	27	-	113	140	23,90
HSG-AL-020	20	¾"	220	190	73	27	-	113	140	24,20
HSG-AL-025	25	1"	220	172	88	27	-	128	140	26,90
HSG-AL-032	32	1 ¼"	228	182	105	29	-	138	180	29,30
HSG-AL-040	40	1 ½"	241	197	122	29	-	152	240	30,80
HSG-AL-050	50	2"	247	197	148	29	-	178	240	35,40

Maß D3 wird armaturenabhängig angepasst

PS-OBERFLÄCHE

Ausschreibungstext PS-Oberfläche - Energy Box, PS
Energy Box, PS zur Dämmung im Bereich bis +130 Grad Celsius der Serie HSG für Kemper Multi-Therm. Gemäß der EnEV bestehend aus zwei PUR-Halbschalen, die mit PS-Folie ummantelt sind und mit Spannbändern fixiert werden.

Maße in mm										
Art.-Nr.	DN	Zoll	L1	L2	D1	D2	D3	H	Gewicht (g)	Preis
HSG-PS-010	10	⅜"	220	190	73	27	-	113	140	19,20
HSG-PS-015	15	½"	220	190	73	27	-	113	140	19,20
HSG-PS-020	20	¾"	220	190	73	27	-	113	140	19,20
HSG-PS-025	25	1"	220	172	88	27	-	128	140	21,90
HSG-PS-032	32	1 ¼"	228	182	105	29	-	138	180	23,70
HSG-PS-040	40	1 ½"	241	197	122	29	-	152	240	26,70
HSG-PS-050	50	2"	247	197	148	29	-	178	240	29,70

Maß D3 wird armaturenabhängig angepasst

SERIE KHM

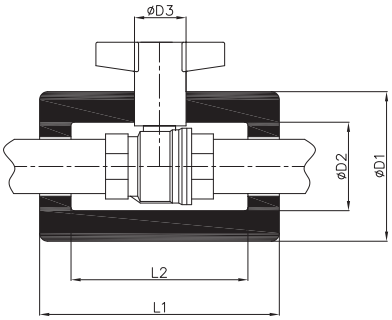

Armaturen	Fabrikate / Hersteller
Kugelhahn, Globo H	Heimeier
Kugelhahn, Optibal	Oventrop
Kugelhahn mit lange Spindel	

ALU-OBERFLÄCHE

Ausschreibungstext Alu-Oberfläche - Energy Box, Alu
Energy Box, Alu zur Dämmung im Bereich bis +130 Grad Celsius der Serie KHM für Heizungs-Kugelhähne mit Muffenanschluss. Gemäß der EnEV bestehend aus zwei PUR-Halbschalen, die mit Aluminium-Grobkorn-Blech ummantelt sind und mit Spannbändern fixiert werden.

Maße in mm									
Art.-Nr.	DN	Zoll	L1	L2	D1	D2	D3	Gewicht (g)	Preis
KHM-AL-010	10	⅜"	101	77	54	30	29	50	16,60
KHM-AL-015	15	½"	121	97	62	38	29	65	17,90
KHM-AL-020	20	¾"	139	109	74	44	29	90	18,60
KHM-AL-025	25	1"	155	125	85	55	29	115	20,30
KHM-AL-032	32	1 ¼"	209	169	106	66	29	135	24,50
KHM-AL-040	40	1 ½"	185	135	125	75	35	125	28,70
KHM-AL-050	50	2"	220	160	156	96	35	290	32,60

Maß D3 wird armaturenabhängig angepasst

PS-OBERFLÄCHE

Ausschreibungstext PS-Oberfläche - Energy Box, PS
Energy Box, PS zur Dämmung im Bereich bis +130 Grad Celsius der Serie KHM für Heizungs-Kugelhähne mit Muffenanschluss. Gemäß der EnEV bestehend aus zwei PUR-Halbschalen, die mit PS-Folie ummantelt sind und mit Spannbändern fixiert werden.

Maße in mm									
Art.-Nr.	DN	Zoll	L1	L2	D1	D2	D3	Gewicht (g)	Preis
KHM-PS-010	10	⅜"	101	77	54	30	29	50	11,60
KHM-PS-015	15	½"	121	97	62	38	29	65	11,90
KHM-PS-020	20	¾"	139	109	74	44	29	90	12,50
KHM-PS-025	25	1"	155	125	85	55	29	115	14,10
KHM-PS-032	32	1 ¼"	209	169	106	66	29	135	17,00
KHM-PS-040	40	1 ½"	185	135	125	75	35	125	20,40
KHM-PS-050	50	2"	220	160	156	96	35	290	24,50

Maß D3 wird armaturenabhängig angepasst

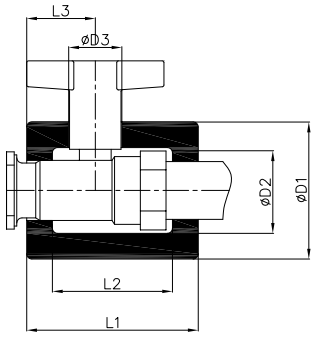

Armaturen	Fabrikate / Hersteller
Pumpenkugelhahn Globo-P	Heimeier
Pumpenkugelhahn	Oventrop

ALU-OBERFLÄCHE

Ausschreibungstext Alu-Oberfläche - Energy Box, Alu
Energy Box, Alu zur Dämmung im Bereich bis +130 Grad Celsius der Serie PKH für Pumpenkugelhähne. Gemäß der EnEV bestehend aus zwei PUR-Halbschalen, die mit Aluminium-Grobkorn-Blech ummantelt sind und mit Spannbändern fixiert werden.

Maße in mm										
Art.-Nr.	DN	Zoll	L1	L2	L3	D1	D2	D3	Gewicht (g)	Preis in EURO
PKH-AL-025	25/25	1 x 1"	100	70	37	80	50	29	70	18,60
PKH-AL-031	32/25	1 ¼ x 1"	110	80	45	102	62	29	75	20,30
PKH-AL-032	32/32	1 ¼ x 1 ¼"	110	80	45	102	62	29	75	24,50
Maß D3 wird armaturenabhängig angepasst										

PS-OBERFLÄCHE

Ausschreibungstext PS-Oberfläche - Energy Box, PS
Energy Box, PS zur Dämmung im Bereich bis +130 Grad Celsius der Serie PKH für Pumpenkugelhähne. Gemäß der EnEV bestehend aus zwei PUR-Halbschalen, die mit PS-Folie ummantelt sind und mit Spannbändern fixiert werden.

Maße in mm										
Art.-Nr.	DN	Zoll	L1	L2	L3	D1	D2	D3	Gewicht (g)	Preis in EURO
PKH-PS-025	25/25	1 x 1"	100	70	37	80	50	29	70	12,50
PKH-PS-031	32/25	1 ¼ x 1"	110	80	45	102	62	29	75	14,10
PKH-PS-032	32/32	1 ¼ x 1 ¼"	110	80	45	102	62	29	75	16,90
Maß D3 wird armaturenabhängig angepasst										

SERIE GVM

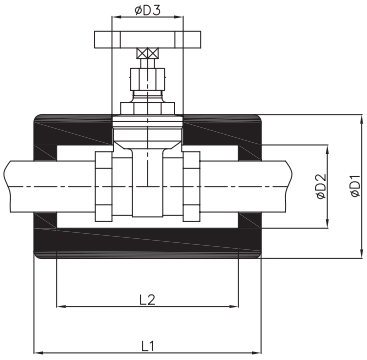

Armaturen	Fabrikate / Hersteller
Kolbenventile mit Gewinde	ABA Beul
Geradsitzventile & Kolbenventile mit Gewinde	Bender
Zwei-Wege Stellventil	Danfoss
Muffenschieber	Duramar
und alle Hersteller nach DIN-Baulänge	

ALU-OBERFLÄCHE

Ausschreibungstext Alu-Oberfläche - Energy Box, Alu

Energy Box, Alu zur Dämmung im Bereich bis +130 Grad Celsius der Serie GVM für Schieber, Geradsitzventile und Rückschlagkappen mit Muffenanschluss. Gemäß der EnEV bestehend aus zwei PUR-Halbschalen, die mit Aluminium-Grobkorn-Blech ummantelt sind und mit Spannbändern fixiert werden.

Maße in mm

Art.-Nr.	DN	Zoll	L1	L2	D1	D2	D3	Gewicht (g)	Preis in EURO
GVM-AL-010	10	⅜"	99	75	64	34	-	75	20,70
GVM-AL-015	15	½"	99	75	64	34	-	80	21,30
GVM-AL-020	20	¾"	111	81	71	41	-	115	21,60
GVM-AL-025	25	1"	150	120	95	55	-	120	24,60
GVM-AL-032	32	1 ¼"	165	125	100	60	-	135	26,90
GVM-AL-040	40	1 ½"	180	130	115	65	-	160	29,20
GVM-AL-050	50	2"	215	155	150	90	-	300	33,30

Maß D3 wird armaturenabhängig angepasst

PS-OBERFLÄCHE

Ausschreibungstext PS-Oberfläche - Energy Box, PS

Energy Box, PS zur Dämmung im Bereich bis +130 Grad Celsius der Serie Serie GVM für Schieber, Geradsitzventile und Rückschlagkappen mit Muffenanschluss. Gemäß der EnEV bestehend aus zwei PUR-Halbschalen, die mit PS-Folie ummantelt sind und mit Spannbändern fixiert werden.

Maße in mm

Art.-Nr.	DN	Zoll	L1	L2	D1	D2	D3	Gewicht (g)	Preis in EURO
GVM-PS-010	10	⅜"	101	77	54	30	-	50	16,40
GVM-PS-015	15	½"	121	97	62	38	-	65	16,70
GVM-PS-020	20	¾"	139	109	74	44	-	90	17,50
GVM-PS-025	25	1"	155	125	85	55	-	115	19,80
GVM-PS-032	32	1 ¼"	209	169	106	66	-	135	21,60
GVM-PS-040	40	1 ½"	185	135	125	75	-	125	24,30
GVM-PS-050	50	2"	220	160	156	96	-	290	27,30

Maß D3 wird armaturenabhängig angepasst

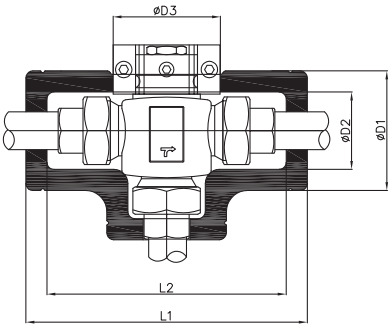

ALU-OBERFLÄCHE

Armaturen	Fabrikate / Hersteller
Für alle gängigen Dreiwegeventile mit Gewindeanschluss	

Ausschreibungstext Alu-Oberfläche - Energy Box, Alu

Energy Box, Alu zur Dämmung im Bereich bis +130 Grad Celsius der Serie DWM für Dreiwegeventile mit Muffenanschluss. Gemäß der EnEV bestehend aus zwei PUR-Halbschalen, die mit Aluminium-Grobkorn-Blech ummantelt sind und mit Spannbändern fixiert werden.

Maße in mm									
Art.-Nr.	DN	Zoll	L1	L2	D1	D2	D3	Gewicht (g)	Preis in EURO
DWM-AL-010	10	⅜"	101	77	54	30	29	50	23,70
DWM-AL-015	15	½"	121	97	62	38	29	65	23,90
DWM-AL-020	20	¾"	139	109	74	44	29	90	24,20
DWM-AL-025	25	1"	155	125	85	55	29	115	26,90
DWM-AL-032	32	1 ¼"	209	169	106	66	29	135	29,30
DWM-AL-040	40	1 ½"	185	135	125	75	35	125	30,80
DWM-AL-050	50	2"	220	160	156	96	35	290	35,40

Maß D3 wird armaturenabhängig angepasst

PS-OBERFLÄCHE

Ausschreibungstext PS-Oberfläche - Energy Box, PS

Energy Box, PS zur Dämmung im Bereich bis +130 Grad Celsius der Serie DWM für Dreiwe-geventile mit Muffenanschluss. Gemäß der EnEV bestehend aus zwei PUR-Halbschalen, die mit PS-Folie ummantelt sind und mit Spannbändern fixiert werden.

Maße in mm									
Art.-Nr.	DN	Zoll	L1	L2	D1	D2	D3	Gewicht (g)	Preis in EURO
DWM-PS-010	10	⅜"	101	77	54	30	29	50	19,20
DWM-PS-015	15	½"	121	97	62	38	29	65	19,20
DWM-PS-020	20	¾"	139	109	74	44	29	90	19,20
DWM-PS-025	25	1"	155	125	85	55	29	115	21,90
DWM-PS-032	32	1 ¼"	209	169	106	66	29	135	23,70
DWM-PS-040	40	1 ½"	185	135	125	75	35	125	26,70
DWM-PS-050	50	2"	220	160	156	96	35	290	29,70

Maß D3 wird armaturenabhängig angepasst

SERIE SFM

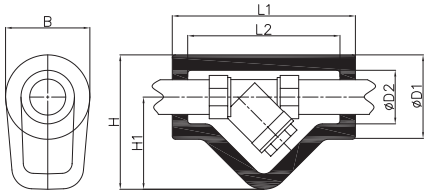

Armaturen	Fabrikate / Hersteller

Für alle gängigen Schmutzfänger mit Gewindeanschluss
Frese S Compact

ALU-OBERFLÄCHE

Ausschreibungstext Alu-Oberfläche - Energy Box, Alu
Energy Box, Alu zur Dämmung im Bereich bis +130 Grad Celsius der Serie SFM für Sch-mutzfänger in Muffenausführung. Gemäß der EnEV bestehend aus zwei PUR-Halbschalen, die mit Aluminium-Grobkorn-Blech ummantelt sind und mit Spannbändern fixiert werden.

Maße in mm											
Art.-Nr.	DN	Zoll	L1	L2	D1	D2	B	H	H1	Gewicht (g)	Preis in EURO
SFM-AL-010	10	⅜"	104	80	54	30	54	81	54	95	21,30
SFM-AL-015	15	½"	138	114	61	37	61	98	69	105	21,60
SFM-AL-020	20	¾"	155	125	77	47	77	121	82	160	22,10
SFM-AL-025	25	1"	178	148	82	52	82	131	90	220	25,30
SFM-AL-032	32	1 ¼"	202	162	104	64	104	160	105	250	27,20
SFM-AL-040	40	1 ½"	224	174	120	70	120	186	125	300	29,40
SFM-AL-050	50	2"	248	188	141	82	141	223	153	500	34,80

Maß D3 wird armaturenabhängig angepasst

PS-OBERFLÄCHE

Ausschreibungstext PS-Oberfläche - Energy Box, PS
Energy Box, PS zur Dämmung im Bereich bis +130 Grad Celsius der Serie SFM für Schmutz-fänger in Muffenausführung. Gemäß der EnEV bestehend aus zwei PUR-Halbschalen, die mit PS-Folie ummantelt sind und mit Spannbändern fixiert werden.

Maße in mm											
Art.-Nr.	DN	Zoll	L1	L2	D1	D2	B	H	H1	Gewicht (g)	Preis in EURO
SFM-PS-010	10	⅜"	104	80	54	30	54	81	54	95	16,40
SFM-PS-015	15	½"	138	114	61	37	61	98	69	105	16,70
SFM-PS-020	20	¾"	155	125	77	47	77	121	82	160	17,50
SFM-PS-025	25	1"	178	148	82	52	82	131	90	220	19,80
SFM-PS-032	32	1 ¼"	202	162	104	64	104	160	105	250	21,60
SFM-PS-040	40	1 ½"	224	174	120	70	120	186	125	300	24,30
SFM-PS-050	50	2"	248	188	141	82	141	223	153	500	27,30

Maß D3 wird armaturenabhängig angepasst

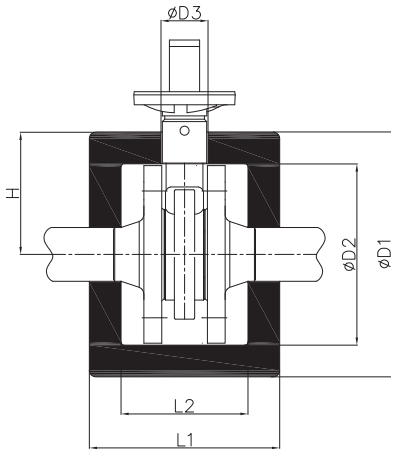

Armaturen	Fabrikate / Hersteller
BOA Super Compact	KSB

ALU-OBERFLÄCHE

Ausschreibungstext Alu-Oberfläche - Energy Box, Alu
Energy Box, Alu zur Dämmung im Bereich bis +130 Grad Celsius der Serie BSC für KSB - BOA Super Compact. Gemäß der EnEV bestehend aus zwei PUR-Halbschalen, die mit Aluminium-Grobkorn-Blech ummantelt sind und mit Spannbändern fixiert werden.

Maße in mm										
Art.-Nr.	DN	Zoll	L1	L2	D1	D2	D3	H	Gewicht (g)	Preis in EURO
BSC-AL-015	15	½"	140	100	156	116	35	78	205	33,70
BSC-AL-020	20	¾"	140	100	156	116	35	78	205	35,90
BSC-AL-025	25	1"	140	100	163	123	35	82	215	37,20
BSC-AL-032	32	1 ¼"	165	115	193	143	35	97	410	40,00
BSC-AL-040	40	1 ½"	175	125	208	158	35	104	420	42,10
BSC-AL-050	50	2"	195	145	224	174	46	112	570	45,00
BSC-AL-065	65	2 ½"	220	160	254	194	48	127	590	50,80
BSC-AL-080	80	3"	265	185	292	212	54	146	830	61,40
BSC-AL-100	100	4"	300	210	317	227	64	159	870	73,60
BSC-AL-125	125	5"	340	240	355	255	83	178	980	87,00
BSC-AL-150	150	6"	365	265	395	295	83	198	1150	94,60

Maß D3 wird armaturenabhängig angepasst

PS-OBERFLÄCHE

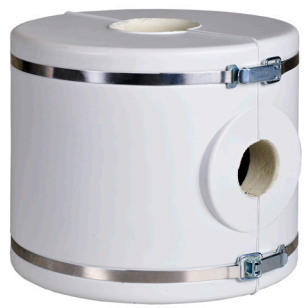

Ausschreibungstext PS-Oberfläche - Energy Box, PS
Energy Box, PS zur Dämmung im Bereich bis +130 Grad Celsius der Serie BSC für KSB - BOA Super Compact. Gemäß der EnEV bestehend aus zwei PUR-Halbschalen, die mit PS-Folie ummantelt sind und mit Spannbändern fixiert werden.

Maße in mm										
Art.-Nr.	DN	Zoll	L1	L2	D1	D2	D3	H	Gewicht (g)	Preis in EURO
BSC-PS-015	15	½"	140	100	156	116	35	78	205	35,30
BSC-PS-020	20	¾"	140	100	156	116	35	78	205	36,70
BSC-PS-025	25	1"	140	100	163	123	35	82	215	37,70
BSC-PS-032	32	1 ¼"	165	115	193	143	35	97	410	44,60
BSC-PS-040	40	1 ½"	175	125	208	158	35	104	420	49,00
BSC-PS-050	50	2"	195	145	224	174	46	112	570	54,70
BSC-PS-065	65	2 ½"	220	160	254	194	48	127	590	64,20
BSC-PS-080	80	3"	265	185	292	212	54	146	830	74,70
BSC-PS-100	100	4"	300	210	317	227	64	159	870	85,40
BSC-PS-125	125	5"	340	240	355	255	83	178	980	97,00
BSC-PS-150	150	6"	365	265	395	295	83	198	1150	106,20

Maß D3 wird armaturenabhängig angepasst

SERIE FPA

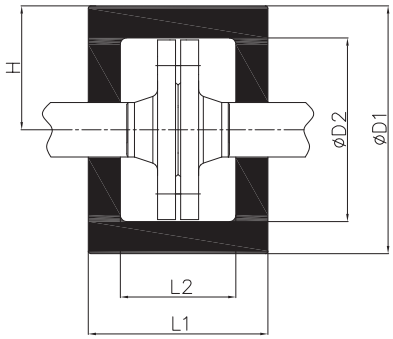

Armaturen	Fabrikate / Hersteller
Flanschenpaare	
Blindflansche	

Ausschreibungstext Alu-Oberfläche - Energy Box, Alu
Energy Box, Alu zur Dämmung im Bereich bis +130 Grad Celsius der Serie FPA für Flans-chenpaare und Blindflansche. Gemäß der EnEV bestehend aus zwei PUR-Halbschalen, die mit Aluminium-Grobkorn-Blech ummantelt sind und mit Spannbändern fixiert werden.

ALU-OBERFLÄCHE

Maße in mm

Art.-Nr.	DN	Zoll	L1	L2	D1	D2	H	Gewicht (g)	Preis in EURO
FPA-AL-015	15	½"	123	83	156	116	78	190	32,90
FPA-AL-020	20	¾"	123	83	156	116	78	190	33,00
FPA-AL-025	25	1"	123	83	163	123	81,5	200	33,50
FPA-AL-032	32	1 ¼"	140	90	193	143	96,5	380	34,50
FPA-AL-040	40	1 ½"	144	94	208	158	104	395	37,60
FPA-AL-050	50	2"	150	100	224	174	112	405	39,40
FPA-AL-065	65	2 ½"	160	100	254	194	127	455	50,20
FPA-AL-080	80	3"	190	110	292	212	146	750	57,40
FPA-AL-100	100	4"	204	114	317	227	158	805	63,20
FPA-AL-125	125	5"	210	110	355	255	177	900	71,30
FPA-AL-150	150	6"	215	115	395	295	197	1000	80,00

Maß D3 wird armaturenabhängig angepasst

Ausschreibungstext PS-Oberfläche - Energy Box, PS
Energy Box, PS zur Dämmung im Bereich bis +130 Grad Celsius der Serie FPA für Flans-chenpaare und Blindflansche. Gemäß der EnEV bestehend aus zwei PUR-Halbschalen, die mit PS-Folie ummantelt sind und mit Spannbändern fixiert werden.

PS-OBERFLÄCHE

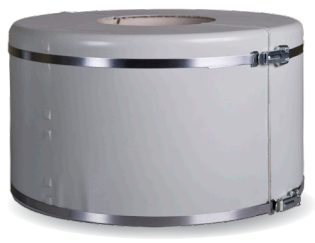

Maße in mm

Art.-Nr.	DN	Zoll	L1	L2	D1	D2	H	Gewicht (g)	Preis in EURO
FPA-PS-015	15	½"	123	100	156	116	78	190	26,80
FPA-PS-020	20	¾"	123	100	156	116	78	190	26,90
FPA-PS-025	25	1"	123	100	163	123	81,5	200	27,30
FPA-PS-032	32	1 ¼"	140	100	193	143	96,5	380	28,50
FPA-PS-040	40	1 ½"	144	100	208	158	104	395	31,30
FPA-PS-050	50	2"	150	100	224	174	112	405	34,20
FPA-PS-065	65	2 ½"	160	100	254	194	127	455	42,30
FPA-PS-080	80	3"	190	110	292	212	146	750	48,40
FPA-PS-100	100	4"	204	114	317	227	158	805	53,50
FPA-PS-125	125	5"	210	110	355	255	177	900	60,00
FPA-PS-150	150	6"	215	115	395	295	197	1000	67,50

Maß D3 wird armaturenabhängig angepasst

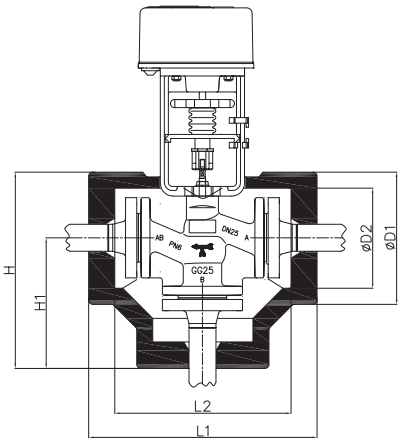

Armaturen	Fabrikate / Hersteller
Dreiwege-Flansch-Stellventil	Danfoss
Dreiwegemischer mit Flanschanschluss	Honeywell
Dreiwegeventil mit Flanschanschluss	Honeywell
Dreiwegeventil mit Flanschanschluss	Kieback + Peter
Dreiwegeventil mit Flanschanschluss	Landis & Staefa

ALU-OBERFLÄCHE

Ausschreibungstext Alu-Oberfläche - Energy Box, Alu

Energy Box, Alu zur Dämmung im Bereich bis +130 Grad Celsius der Serie DWV für Dreiwegeventile mit Flanschanschluss. Gemäß der EnEV bestehend aus zwei PUR-Halbschalen, die mit Aluminium-Grobkorn-Blech ummantelt sind und mit Spannbändern fixiert werden.

Maße in mm										
Art.-Nr.	DN	Zoll	L1	L2	D1	D2	H	H1	Gewicht (g)	Preis in EURO
DWV-AL-015	15	½“	275	235	150	110	210	135	660	37,60
DWV-AL-020	20	¾“	275	235	150	110	210	135	660	39,00
DWV-AL-025	25	1“	280	240	160	120	225	145	690	40,80
DWV-AL-032	32	1 ¼“	330	280	195	145	277	180	780	46,20
DWV-AL-040	40	1 ½“	345	295	205	155	282	180	790	48,90
DWV-AL-050	50	2“	390	330	232	172	306	190	1050	54,90
DWV-AL-065	65	2 ½“	475	405	272	192	351	215	1590	68,20
DWV-AL-080	80	3“	495	415	300	210	385	235	2902	81,60
DWV-AL-100	100	4“	550	470	327	227	408	245	2810	101,00
DWV-AL-125	125	5“	615	525	360	260	485	285	3210	121,70
DWV-AL-150	150	6“	695	595	390	290	515	320	3610	140,10

Maß D3 wird armaturenabhängig angepasst

PS-OBERFLÄCHE

Ausschreibungstext PS-Oberfläche - Energy Box, PS

Energy Box, PS zur Dämmung im Bereich bis +130 Grad Celsius der Serie DWV für Dreiwegeventile mit Flanschanschluss. Gemäß der EnEV bestehend aus zwei PUR-Halbschalen, die mit PS-Folie ummantelt sind und mit Spannbändern fixiert werden.

Maße in mm										
Art.-Nr.	DN	Zoll	L1	L2	D1	D2	H	H1	Gewicht (g)	Preis in EURO
DWV-PS-015	15	½“	275	235	150	110	210	135	660	57,30
DWV-PS-020	20	¾“	275	235	150	110	210	135	660	58,50
DWV-PS-025	25	1“	280	240	160	120	225	145	690	62,20
DWV-PS-032	32	1 ¼“	330	280	195	145	277	180	780	70,70
DWV-PS-040	40	1 ½“	345	295	205	155	282	180	790	80,30
DWV-PS-050	50	2“	390	330	232	172	306	190	1050	94,60
DWV-PS-065	65	2 ½“	475	405	272	192	351	215	1590	112,90
DWV-PS-080	80	3“	495	415	300	210	385	235	2902	138,40
DWV-PS-100	100	4“	550	470	327	227	408	245	2810	174,70
DWV-PS-125	125	5“	615	525	360	260	485	285	3210	204,10
DWV-PS-150	150	6“	695	595	390	290	515	320	3610	216,80

Maß D3 wird armaturenabhängig angepasst

SERIE FKL

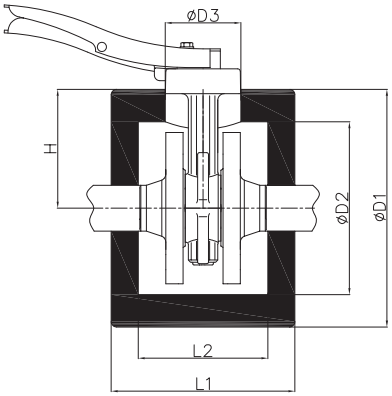

Armaturen	Fabrikate / Hersteller
Absperrklappe ZESA/GESA	Ari
Absperrklappe Z011	Ebro
Absperrklappen	GEFA
DISCO-Rückschlagventil	Gestra
Absperrklappe BoaX-S	KSB

ALU-OBERFLÄCHE

Ausschreibungstext Alu-Oberfläche - Energy Box, Alu
Energy Box, Alu zur Dämmung im Bereich bis +130 Grad Celsius der Serie FKL für Absperrklappen, Klappenrückschlagventile und Kompensatoren. Gemäß der EnEV bestehend aus zwei PUR-Halbschalen, die mit Aluminium-Grobkorn-Blech ummantelt sind und mit Spannbändern fixiert werden.

Maße in mm										
Art.-Nr.	DN	Zoll	L1	L2	D1	D2	D3	H	Gewicht (g)	Preis in EURO
FKL-AL-015	15	½"	140	100	156	116	38	78	205	33,30
FKL-AL-020	20	¾"	140	100	156	116	38	78	205	34,50
FKL-AL-025	25	1"	140	100	163	123	38	81,5	215	37,00
FKL-AL-032	32	1 ¼"	150	100	193	143	38	96,5	410	39,70
FKL-AL-040	40	1 ½"	150	100	208	158	38	104	415	41,90
FKL-AL-050	50	2"	160	110	224	174	38	112	550	44,70
FKL-AL-065	65	2 ½"	179	119	254	194	41	127	570	49,70
FKL-AL-080	80	3"	215	135	292	212	51	146	810	60,40
FKL-AL-100	100	4"	230	140	317	227	51	158	835	71,60
FKL-AL-125	125	5"	260	160	355	225	92	177,5	940	81,90
FKL-AL-150	150	6"	260	160	395	295	92	197,5	1090	86,80

Maß D3 wird armaturenabhängig angepasst

PS-OBERFLÄCHE

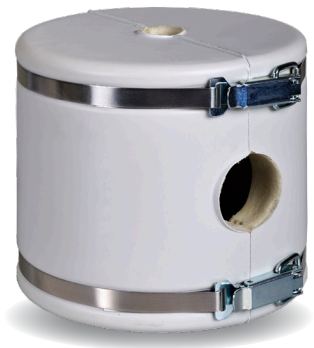

Ausschreibungstext PS-Oberfläche - Energy Box, PS
Energy Box, PS zur Dämmung im Bereich bis +130 Grad Celsius der Serie FKL für Absperrklappen, Klappenrückschlagventile und Kompensatoren. Gemäß der EnEV bestehend aus zwei PUR-Halbschalen, die mit PS-Folie ummantelt sind und mit Spannbändern fixiert werden.

Maße in mm										
Art.-Nr.	DN	Zoll	L1	L2	D1	D2	D3	H	Gewicht (g)	Preis in EURO
FKL-PS-015	15	½"	140	100	156	116	38	78	205	27,30
FKL-PS-020	20	¾"	140	100	156	116	38	78	205	27,80
FKL-PS-025	25	1"	140	100	163	123	38	81,5	215	31,30
FKL-PS-032	32	1 ¼"	150	100	193	143	38	96,5	410	35,30
FKL-PS-040	40	1 ½"	150	100	208	158	38	104	415	42,00
FKL-PS-050	50	2"	160	110	224	174	38	112	550	45,70
FKL-PS-065	65	2 ½"	179	119	254	194	41	127	570	51,40
FKL-PS-080	80	3"	215	135	292	212	51	146	810	59,70
FKL-PS-100	100	4"	230	140	317	227	51	158	835	66,10
FKL-PS-125	125	5"	260	160	355	225	92	177,5	940	79,60
FKL-PS-150	150	6"	260	160	395	295	92	197,5	1090	96,30

Maß D3 wird armaturenabhängig angepasst

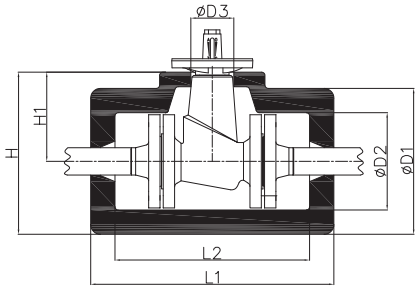

Armaturen	Fabrikate / Hersteller
Absperrventil Euro Wedi FTF14	ARI
Keilfachschieber, FTF 14	Fromme
Absperrventil BOA-Compact	KSB
Absperrventil BOA-Compact IMS	KSB

ALU-OBERFLÄCHE

Ausschreibungstext Alu-Oberfläche - Energy Box, Alu
Energy Box, Alu zur Dämmung im Bereich bis +130 Grad Celsius der Serie FVK für kurze Kugel-, Membran-, Geradsitzventile und Flanschenschieber nach DIN-Baulänge, F4. Gemäß der EnEV bestehend aus zwei PUR-Halbschalen, die mit Aluminium-Grobkorn-Blech ummantelt sind und mit Spannbändern fixiert werden.

Maße in mm											
Art.-Nr.	DN	Zoll	L1	L2	D1	D2	D3	H	H1	Gewicht (g)	Preis in EURO
FVK-AL-015	15	½"	230	190	140	100		170	100	450	35,90
FVK-AL-020	20	¾"	240	200	150	110		180	105	620	38,70
FVK-AL-025	25	1"	245	205	160	120		185	105	1010	41,10
FVK-AL-032	32	1 ¼"	260	210	195	145		220	123	1150	44,90
FVK-AL-040	40	1 ½"	280	230	205	155		248	145	1200	48,40
FVK-AL-050	50	2"	300	240	232	172		266	150	1250	53,80
FVK-AL-065	65	2 ½"	335	265	272	192		321	185	1310	66,20
FVK-AL-080	80	3"	355	275	300	210		350	200	1410	78,80
FVK-AL-100	100	4"	375	295	327	227		374	210	1490	93,20
FVK-AL-125	125	5"	405	315	359	260		435	255	1640	111,30
FVK-AL-150	150	6"	435	335	390	290		495	300	1730	122,40

Maß D3 wird armaturenabhängig angepasst

PS-OBERFLÄCHE

Ausschreibungstext PS-Oberfläche - Energy Box, PS
Energy Box, PS zur Dämmung im Bereich bis +130 Grad Celsius der Serie FVK für kurze Kugel-, Membran-, Geradsitzventile und Flanschenschieber nach DIN-Baulänge, F4. Gemäß der EnEV bestehend aus zwei PUR-Halbschalen, die mit PS-Folie ummantelt sind und mit Spannbändern fixiert werden.

Maße in mm											
Art.-Nr.	DN	Zoll	L1	L2	D1	D2	D3	H	H1	Gewicht (g)	Preis in EURO
FVK-PS-015	15	½"	230	190	140	100		170	100	450	35,10
FVK-PS-020	20	¾"	240	200	150	110		180	105	620	35,30
FVK-PS-025	25	1"	245	205	160	120		185	105	1010	37,10
FVK-PS-032	32	1 ¼"	260	210	195	145		220	123	1150	42,40
FVK-PS-040	40	1 ½"	280	230	205	155		248	145	1200	48,00
FVK-PS-050	50	2"	300	240	232	172		266	150	1250	53,80
FVK-PS-065	65	2 ½"	335	265	272	192		321	185	1310	62,00
FVK-PS-080	80	3"	355	275	300	210		350	200	1410	73,50
FVK-PS-100	100	4"	375	295	327	227		374	210	1490	85,00
FVK-PS-125	125	5"	405	315	359	260		435	255	1640	96,50
FVK-PS-150	150	6"	435	335	390	290		495	300	1730	109,90

Maß D3 wird armaturenabhängig angepasst

SERIE FVL

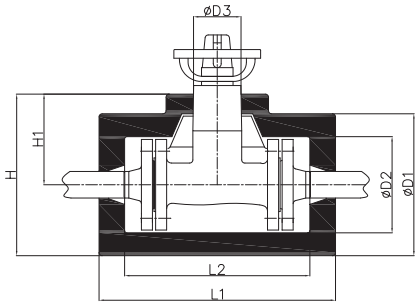

Armaturen	Fabrikate / Hersteller
Absperrventil Euro Wedi, FABA-Plus, Astra in der Baulänge FTF1	ARI
Duchgangsventil, FTF 1	FROMME
Absperrventil GAV	Gestra
Strangregulier- und Absperrventil Kombi-F	Honeywell
Absperrventil Boa-H, Boa-W, Sisto	KSB

ALU-OBERFLÄCHE

Ausschreibungstext Alu-Oberfläche - Energy Box, Alu

Energy Box, Alu zur Dämmung im Bereich bis +130 Grad Celsius der Serie FVL für lange Kugel-, Membran-, Geradsitzventile und Flanschenschieber nach DIN-Baulänge, F1. Gemäß der EnEV bestehend aus zwei PUR-Halbschalen, die mit Aluminium-Grobkorn-Blech ummantelt sind und mit Spannbändern fixiert werden.

Maße in mm											
Art.-Nr.	DN	Zoll	L1	L2	D1	D2	D3	H	H1	Gewicht (g)	Preis in EURO
FVL-AL-015	15	½"	245	205	140	100	38	170	100	470	35,00
FVL-AL-020	20	¾"	275	235	150	110	38	180	105	640	37,80
FVL-AL-025	25	1"	280	240	160	120	38	185	105	1040	39,30
FVL-AL-032	32	1 ¼"	330	280	195	145	38	220	123	1170	44,80
FVL-AL-040	40	1 ½"	345	295	205	155	38	240	138	1270	47,30
FVL-AL-050	50	2"	390	330	232	172	38	261	145	1290	52,70
FVL-AL-065	65	2 ½"	475	405	272	192	38	306	170	1370	64,50
FVL-AL-080	80	3"	495	415	300	210	43	350	200	1510	77,00
FVL-AL-100	100	4"	550	470	327	227	43	374	210	1690	94,40
FVL-AL-125	125	5"	675	525	359	260	43	435	255	1730	110,90
FVL-AL-150	150	6"	695	595	390	290	51	495	300	1805	127,20

Maß D3 wird armaturenabhängig angepasst

PS-OBERFLÄCHE

Ausschreibungstext PS-Oberfläche - Energy Box, PS

Energy Box, PS zur Dämmung im Bereich bis +130 Grad Celsius der Serie FVL für lange Kugel-, Membran-, Geradsitzventile und Flanschenschieber nach DIN-Baulänge, F1. Gemäß der EnEV bestehend aus zwei PUR-Halbschalen, die mit PS-Folie ummantelt sind und mit Spannbändern fixiert werden.

Maße in mm											
Art.-Nr.	DN	Zoll	L1	L2	D1	D2	D3	H	H1	Gewicht (g)	Preis in EURO
FVL-PS-015	15	½"	245	205	140	100	38	170	100	470	37,70
FVL-PS-020	20	¾"	275	235	150	110	38	180	105	640	38,70
FVL-PS-025	25	1"	280	240	160	120	38	185	105	1040	41,70
FVL-PS-032	32	1 ¼"	330	280	195	145	38	220	123	1170	48,20
FVL-PS-040	40	1 ½"	345	295	205	155	38	240	138	1270	54,90
FVL-PS-050	50	2"	390	330	232	172	38	261	145	1290	65,70
FVL-PS-065	65	2 ½"	475	405	272	192	38	306	170	1370	79,90
FVL-PS-080	80	3"	495	415	300	210	43	350	200	1510	98,10
FVL-PS-100	100	4"	550	470	327	227	43	374	210	1690	125,60
FVL-PS-125	125	5"	675	525	359	260	43	435	255	1730	141,60
FVL-PS-150	150	6"	695	595	390	290	51	495	300	1805	170,70

Maß D3 wird armaturenabhängig angepasst

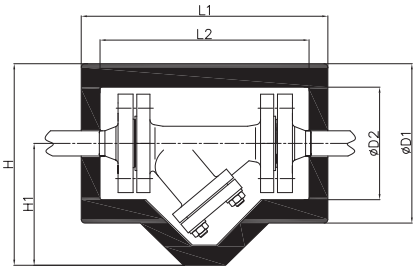

Armaturen	Fabrikate / Hersteller
Schmutzfänger mit Flanschanschluss	ARI
Schmutzfänger mit Flanschanschluss	Danfoss
Schmutzfänger FTF1	Fromme
Schrägsitzventil mit Flanschanschluss	Kemper
Schmutzfänger BOA-S	KSB
Rückschlagventil BOA-R	KSB
STAF	TA Heimeier

Ausschreibungstext Alu-Oberfläche - Energy Box, Alu
Energy Box, Alu zur Dämmung im Bereich bis +130 Grad Celsius der Serie SVF für Schmutzfänger, Schrägsitz- und Freistromventile mit Flanschanschluss. Gemäß der EnEV bestehend aus zwei PUR-Halbschalen, die mit Aluminium-Grobkorn-Blech ummantelt sind und mit Spannbändern fixiert werden.

ALU-OBERFLÄCHE

Maße in mm										
Art.-Nr.	DN	Zoll	L1	L2	D1	D2	H	H1	Gewicht (g)	Preis in EURO
SVF-AL-015	15	½"	245	205	140	100	170	100	470	35,00
SVF-AL-020	20	¾"	275	235	150	110	180	105	640	37,80
SVF-AL-025	25	1"	280	240	160	120	185	105	1040	39,30
SVF-AL-032	32	1 ¼"	330	280	195	145	220	123	1170	44,80
SVF-AL-040	40	1 ½"	345	295	205	155	248	145	1270	47,30
SVF-AL-050	50	2"	390	330	232	172	266	150	1290	52,70
SVF-AL-065	65	2 ½"	475	405	272	192	321	185	1370	64,50
SVF-AL-080	80	3"	495	415	300	210	350	200	1510	77,00
SVF-AL-100	100	4"	550	470	327	227	374	210	1690	94,40
SVF-AL-125	125	5"	615	525	359	260	435	255	1730	110,90
SVF-AL-150	150	6"	695	595	390	290	495	300	1805	127,20

Maß D3 wird armaturenabhängig angepasst

Ausschreibungstext PS-Oberfläche - Energy Box, PS
Energy Box, PS zur Dämmung im Bereich bis +130 Grad Celsius der Serie SVF für Schmutzfänger, Schrägsitz- und Freistromventile mit Flanschanschluss. Gemäß der EnEV bestehend aus zwei PUR-Halbschalen, die mit PS-Folie ummantelt sind und mit Spannbändern fixiert werden.

PS-OBERFLÄCHE

Maße in mm										
Art.-Nr.	DN	Zoll	L1	L2	D1	D2	H	H1	Gewicht (g)	Preis in EURO
SVF-PS-015	15	½"	245	205	140	100	170	100	470	37,70
SVF-PS-020	20	¾"	275	235	150	110	180	105	640	38,70
SVF-PS-025	25	1"	280	240	160	120	185	105	1040	41,70
SVF-PS-032	32	1 ¼"	330	280	195	145	220	123	1170	48,20
SVF-PS-040	40	1 ½"	345	295	205	155	248	145	1270	54,90
SVF-PS-050	50	2"	390	330	232	172	266	150	1290	65,70
SVF-PS-065	65	2 ½"	475	405	272	192	321	185	1370	79,90
SVF-PS-080	80	3"	495	415	300	210	350	200	1510	98,10
SVF-PS-100	100	4"	550	470	327	227	374	210	1690	125,60
SVF-PS-125	125	5"	615	525	359	260	435	255	1730	141,60
SVF-PS-150	150	6"	695	595	390	290	495	300	1805	170,70

Maß D3 wird armaturenabhängig angepasst

PREISLISTE ENERGY BOX, ALU

Bitte geben Sie bei jeder Bestellung einen genauen Armaturentyp an.

	Muffe										Flansch						
Typ	KHM	PKH	GVM	SVK	SVM	SFM	OMG	HCM	HSG	DWM	FPA	FKL	BSC	FVK	FVL	SVF	DWV
Größe	"für Kugelhähne mit Muffenanschluss und kurzer Spindel"	"für Pumpenkugelhähne"	"für Schieber, Geradsitzventil und Rückschlagkappen mit Muffenanschluss"	"für Schrägsitzventil MNG-Kombi II und III"	"für Ventile mit schrägsitzender Spindel und Rückschlagventile mit Muffenanschluss"	"für Schmutzfänger in Muffenausführung"	"für Oventrop Hydrocontrol Oventrop "Aquastrom" KFR und MNG ALWA KFR"	"für TA Stranguliertventile STS, STAD, STAM, STAP"	"für Heimeier Vario & Kemper MultiTherm"	"für 3-Wege-Ventile mit Muffenanschluss"	"für Flanschenpaare und Blindflansche"	"für Absperrklappen, Klappenrückschlagventile und Kompensatoren"	"für KSB-Boa Super Compact"	"für kurze Kugel-, Membran-, Geradsitz- und Flanschenventile nach DIN-Baulänge F4"	"für lange Kugel-, Membran-, Geradsitz- und Flanschenventile nach DIN-Baulänge F1"	"für Schmutzfänger, Schrägsitz- und Freistromventile mit Flanschenanschluss"	"für Dreiwegeventil mit Flanschenanschluss"
DN 10	KHM-AL-010 16,60		GVM-AL-010 20,70	SVK-AL-010 20,70	SVM-AL-010 20,70	SFM-AL-010 21,30	OMG-AL-010 22,10	HCM-AL-010 22,10	HSG-AL-010 23,70	DWM-AL-010 23,70							
DN 15	KHM-AL-015 17,90		GVM-AL-015 21,30	SVK-AL-015 21,30	SVM-AL-015 21,30	SFM-AL-015 21,60	OMG-AL-015 22,80	HCM-AL-015 22,80	HSG-AL-015 23,90	DWM-AL-015 23,90	FPA-AL-015 32,90	FKL-AL-015 33,30	BSC-AL-015 33,70	FVK-AL-015 35,90	FVL-AL-015 35,00	SVF-AL-015 35,00	DWV-AL-015 37,60
DN 20	KHM-AL-020 18,60	PKH-AL-025 18,60	GVM-AL-020 21,60	SVK-AL-020 21,60	SVM-AL-020 21,60	SFM-AL-020 22,10	OMG-AL-020 23,20	HCM-AL-020 23,20	HSG-AL-020 24,20	DWM-AL-020 24,20	FPA-AL-020 33,00	FKL-AL-020 34,50	BSC-AL-020 35,90	FVK-AL-020 38,70	FVL-AL-020 37,80	SVF-AL-020 37,80	DWV-AL-020 39,00
DN 25	KHM-AL-025 20,30	PKH-AL-031 20,30	GVM-AL-025 24,60	SVK-AL-025 24,60	SVM-AL-025 24,60	SFM-AL-025 25,30	OMG-AL-025 26,40	HCM-AL-025 26,40	HSG-AL-025 26,90	DWM-AL-025 26,90	FPA-AL-025 33,50	FKL-AL-025 37,00	BSC-AL-025 37,20	FVK-AL-025 41,10	FVL-AL-025 39,30	SVF-AL-025 39,30	DWV-AL-025 40,80
DN 32	KHM-AL-032 24,50	PKH-AL-032 24,50	GVM-AL-032 26,90	SVK-AL-032 26,90	SVM-AL-032 26,90	SFM-AL-032 27,20	OMG-AL-032 28,70	HCM-AL-032 28,70	HSG-AL-032 29,30	DWM-AL-032 29,30	FPA-AL-032 34,50	FKL-AL-032 39,70	BSC-AL-032 40,00	FVK-AL-032 44,90	FVL-AL-032 44,80	SVF-AL-032 44,80	DWV-AL-032 46,20
DN 40	KHM-AL-040 28,70		GVM-AL-040 29,20	SVK-AL-040 29,20	SVM-AL-040 29,20	SFM-AL-040 29,40	OMG-AL-040 31,40	HCM-AL-040 31,40	HSG-AL-040 30,80	DWM-AL-040 30,80	FPA-AL-040 37,60	FKL-AL-040 41,90	BSC-AL-040 42,10	FVK-AL-040 48,40	FVL-AL-040 47,30	SVF-AL-040 47,30	DWV-AL-040 48,90
DN 50	KHM-AL-050 32,60		GVM-AL-050 33,30	SVK-AL-050 33,30	SVM-AL-050 33,30	SFM-AL-050 34,80	OMG-AL-050 35,40	HCM-AL-050 35,40	HSG-AL-050 35,40	DWM-AL-050 35,40	FPA-AL-050 39,40	FKL-AL-050 44,70	BSC-AL-050 45,00	FVK-AL-050 53,80	FVL-AL-050 52,70	SVF-AL-050 52,70	DWV-AL-050 54,90
DN 65	KHM-AL-065 38,00		GVM-AL-065 39,60	SVK-AL-065 39,60	SVM-AL-065 39,60	SFM-AL-065 40,50	OMG-AL-065 42,90	HCM-AL-065 42,90	HSG-AL-065 42,90		FPA-AL-065 50,20	FKL-AL-065 49,70	BSC-AL-065 50,80	FVK-AL-065 66,20	FVL-AL-065 64,50	SVF-AL-065 64,50	DWV-AL-065 68,20
DN 80											FPA-AL-080 57,40	FKL-AL-080 60,40	BSC-AL-080 61,40	FVK-AL-080 78,80	FVL-AL-080 77,00	SVF-AL-080 77,00	DWV-AL-080 81,60
DN 100											FPA-AL-100 63,20	FKL-AL-100 71,60	BSC-AL-100 73,60	FVK-AL-100 93,20	FVL-AL-100 94,40	SVF-AL-100 94,40	DWV-AL-100 101,00
DN 125											FPA-AL-125 71,30	FKL-AL-125 81,90	BSC-AL-125 87,00	FVK-AL-125 111,30	FVL-AL-125 110,90	SVF-AL-125 110,90	DWV-AL-125 121,70
DN 150											FPA-AL-150 80,00	FKL-AL-150 86,80	BSC-AL-150 94,60	FVK-AL-150 122,40	FVL-AL-150 127,20	SVF-AL-150 127,20	DWV-AL-150 140,10

Alle Preise in EURO.

PREISLISTE Energy Box, PS

Bitte geben Sie bei jeder Bestellung einen genauen Armaturentyp an.

	Muffe												Flansch						
Typ	KHM	PKH	GVM	SVK	SVM	SFM	OMG	HCM	HSG	DWM	USV	UKM	FPA	FKL	BSC	FVK	FVL	SVF	DWV
Größe	"für Kugelhähne mit Muffenanschluss und kurzer Spindel"	"für Pumpenkugelhähne"	"für Schieber, Geradsitzventil und Rückschlagkappen mit Muffenanschluss"	"für Schrägsitzventil MNG - Kombi II und III"	"für Ventile mit schrägsitzender Spindel und Rückschlagventile mit Muffenanschluss"	"für Schmutzfänger in Muffenausführung"	"für Oventrop Hydrocontrol Oventrop "Aquastrom" KFR und MNG ALWA KFR"	"für TA Strangulierventile STS, STAD, STAM, STAP"	"für Heimeier Vario & Kemper MultiTherm"	"für 3-Wege-Ventile mit Muffenanschluss"	alle gängigen Schrägsitzventile	alle gänigen Kugelhähne mit Muffenanschluß	"für Flanschenpaare und Blindflansche"	"für Absperrklappen, Klappenrückschlagventile und Kompensatoren"	"für KSB-Boa Super Compact"	"für kurze Kugel-, Membran-, Geradsitz- und Flanschenventile nach DIN-Baulänge F4"	"für lange Kugel-, Membran-, Geradsitz- und Flanschenventile nach DIN-Baulänge F1"	"für Schmutzfänger, Schrägsitz- und Freistromventile mit Flanschenanschluss"	"für Dreiwegeventil mit Flanschenanschluss"
DN 10	KHM-PS-010 11,60		GVM-PS-010 16,40	SVK-PS-010 16,40	SVM-PS-010 16,40	SFM-PS-010 16,40	OMG-PS-010 18,30	HCM-PS-010 18,30	HSG-PS-010 19,20	DWM-PS-010 19,20	USV-PS-010 18,30	UKM-PS-010 16,40							
DN 15	KHM-PS-015 11,90		GVM-PS-015 16,70	SVK-PS-015 16,70	SVM-PS-015 16,70	SFM-PS-015 16,70	OMG-PS-015 19,00	HCM-PS-015 19,00	HSG-PS-015 19,20	DWM-PS-015 19,20	USV-PS-015 19,00	UKM-PS-015 16,70	FPA-PS-015 26,80	FKL-PS-015 27,30	BSC-PS-015 35,30	FVK-PS-015 35,10	FVL-PS-015 37,70	SVF-PS-015 37,70	DWV-PS-015 57,30
DN 20	KHM-PS-020 12,50	PKH-PS-025 12,50	GVM-PS-020 17,50	SVK-PS-020 17,50	SVM-PS-020 17,50	SFM-PS-020 17,50	OMG-PS-020 19,00	HCM-PS-020 19,00	HSG-PS-020 19,20	DWM-PS-020 19,20	USV-PS-020 19,00	UKM-PS-020 17,50	FPA-PS-020 26,90	FKL-PS-020 27,80	BSC-PS-020 36,70	FVK-PS-020 35,30	FVL-PS-020 38,70	SVF-PS-020 38,70	DWV-PS-020 58,50
DN 25	KHM-PS-025 14,10	PKH-PS-031 14,10	GVM-PS-025 19,80	SVK-PS-025 19,80	SVM-PS-025 19,80	SFM-PS-025 19,80	OMG-PS-025 21,80	HCM-PS-025 21,80	HSG-PS-025 21,90	DWM-PS-025 21,90	USV-PS-025 21,80	UKM-PS-025 19,80	FPA-PS-025 27,30	FKL-PS-025 31,30	BSC-PS-025 37,70	FVK-PS-025 37,10	FVL-PS-025 41,70	SVF-PS-025 41,70	DWV-PS-025 62,20
DN 32	KHM-PS-032 17,00	PKH-PS-032 16,90	GVM-PS-032 21,60	SVK-PS-032 21,60	SVM-PS-032 21,60	SFM-PS-032 21,60	OMG-PS-032 23,30	HCM-PS-032 23,30	HSG-PS-032 23,70	DWM-PS-032 23,70	USV-PS-032 23,30	UKM-PS-032 21,60	FPA-PS-032 28,50	FKL-PS-032 35,30	BSC-PS-032 44,60	FVK-PS-032 42,40	FVL-PS-032 48,20	SVF-PS-032 48,20	DWV-PS-032 70,70
DN 40	KHM-PS-040 20,40		GVM-PS-040 24,30	SVK-PS-040 24,30	SVM-PS-040 24,30	SFM-PS-040 24,30	OMG-PS-040 25,30	HCM-PS-040 25,30	HSG-PS-040 26,70	DWM-PS-040 26,70	USV-PS-040 25,30	UKM-PS-040 24,30	FPA-PS-040 31,30	FKL-PS-040 42,00	BSC-PS-040 49,00	FVK-PS-040 48,00	FVL-PS-040 54,90	SVF-PS-040 54,90	DWV-PS-040 80,30
DN 50	KHM-PS-050 24,50		GVM-PS-050 27,30	SVK-PS-050 27,30	SVM-PS-050 27,30	SFM-PS-050 27,30	OMG-PS-050 27,80	HCM-PS-050 27,80	HSG-PS-050 29,70	DWM-PS-050 29,70	USV-PS-050 27,80	UKM-PS-050 27,30	FPA-PS-050 34,20	FKL-PS-050 45,70	BSC-PS-050 54,70	FVK-PS-050 53,80	FVL-PS-050 65,70	SVF-PS-050 65,70	DWV-PS-050 94,60
DN 65	KHM-PS-065 29,10		GVM-PS-065 33,30	SVK-PS-065 33,30	SVM-PS-065 33,30	SFM-PS-065 33,30	OMG-PS-065 36,90	HCM-PS-065 36,90					FPA-PS-065 42,30	FKL-PS-065 51,40	BSC-PS-065 64,20	FVK-PS-065 62,00	FVL-PS-065 79,90	SVF-PS-065 79,90	DWV-PS-065 112,90
DN 80													FPA-PS-080 48,40	FKL-PS-080 59,70	BSC-PS-080 74,70	FVK-PS-080 73,50	FVL-PS-080 98,10	SVF-PS-080 98,10	DWV-PS-080 138,40
DN 100													FPA-PS-100 53,50	FKL-PS-100 66,10	BSC-PS-100 85,40	FVK-PS-100 85,00	FVL-PS-100 125,60	SVF-PS-100 125,60	DWV-PS-100 174,70
DN 125													FPA-PS-125 60,00	FKL-PS-125 79,60	BSC-PS-125 97,00	FVK-PS-125 96,50	FVL-PS-125 141,50	SVF-PS-125 141,50	DWV-PS-125 204,10
DN 150													FPA-PS-150 67,50	FKL-PS-150 96,30	BSC-PS-150 106,20	FVK-PS-150 109,80	FVL-PS-150 170,70	SVF-PS-150 170,00	DWV-PS-150 216,80

Alle Preise in EURO.

SERIE TOPO DÄMMKAPPEN

Der EnEV entsprechende Dämmung bestehend aus zwei formgeschäumten PUR-Halbschalen mit PS-Ummantelung, die mit Führungselementen (Nut- und Feder-System) und Spannbändern fixiert werden. Die Oberfläche der Topo Dämkappen ist diffusionsdicht. Sie kann somit auch für den Kaltwasserbereich eingesetzt werden. Bei Medientemperaturen unter 12° C müssen sämtliche Fugen und Stöße gegen Kondensationswasserbildung geschützt werden, indem sie sorgfältig mit Aluminium-Klebestreifen abgeklebt werden; eventuell kann zusätzlich noch mit Silikon abgedichtet werden.

PUR-Schaum
Lambda = 0,024
Brandklasse B 2

Spannbänder /
Spannfedern
aus korrosionsbestän-
digem Material

ISOLIERUNG	
Material:	PUR-Hartschaum
W ähigkeit:	0,024 W/m*K
Raumgewicht:	60 kg/m³ +/-5
Umgebungstemperatur:	max +130°C
Brandklasse nacht DIN 4102:	B2, normal en (höchstmögliche Einstufung für PUR-Schaum)

ISOLIERMANTEL	
Matrial:	Kunststo
Farbe:	grau (RAL 7035)
Brandklasse nacht DIN 4102:	B1, schwer en

SERIE DHS DÄMMKAPPEN FÜR FERNVÄRMEVENTILEN

Der EnEV entsprechende Dämmung bestehend aus zwei formgeschäumten PUR-Halbschalen, die mit Führungselementen (Nut- und Feder-System) und Spannbändern fixiert werden. Bei Medientemperaturen unter 12° C müssen sämtliche Fugen und Stöße gegen Kondensationswasserbildung geschützt werden, indem sie sorgfältig mit Silikon abgedichtet werden.

PUR-Schaum
Lambda = 0,024
Brandklasse B 2

Spannbänder /
Spannfedern
aus korrosionsbeständigem Material

ISOLIERUNG	
Material:	PUR-Hartschaum
W ähigkeit:	0,024 W/m*K
Raumgewicht:	60 kg/m³ +/-5
Umgebungstemperatur:	max +130°C
Brandklasse nacht DIN 4102:	B2, normal en (höchstmögliche Einstufung für PUR-Schaum)

ISOLIERMANTEL	
Matrial:	-
Farbe:	-
Brandklasse nacht DIN 4102:	-

SERIE DHS AK

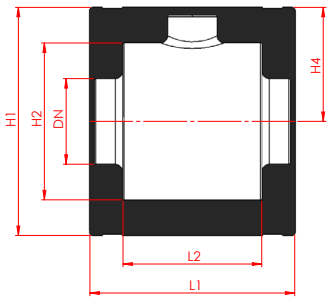

Armaturen	Fabrikate / Hersteller
Mit Flanschenanscluss Für meistens Absperrklappen BOA SuperCompact-Ventilen	 KSB Broen

Ausschreibungstext - Energy Box DHS AK

DHS Energy Box ohne PS Oberfläche zur Dämmung im Bereich bis +130 Grad Celsius der Serie DHS AK für Fernwärmeventilen. Die Kappe besteht aus zwei Polyurethan-Halbschalen, die mit galvanisch verzinkten Schellen montiert werden. Um Wasserdampf-diffusion zu verhindern, empfehlen wir im Temperaturbereich von -8°C bis +12°C die Verwendung einer Dichtungspaste.

Maße in mm

Art.-Nr.	Typ	L1	L2	H1	H2	H4	Preis in EURO
1602801	DN25	170	128	158	115	78	17,19
1602802	DN32	180	140	180	142	90	19,74
1602803	DN40	185	142	195	152	97	22,56
1602804	DN50	208	167	208	165	105	27,13
1602805	DN65	220	165	250	190	125	32,63
1602806	DN80	260	180	282	204	142	40,15
1602807	DN100	290	195	325	225	162	51,50

SERIE DHS MS

Armaturen	Fabrikate / Hersteller
Für Schrägsitzventile mit Gewinde und Muffenanschluss	

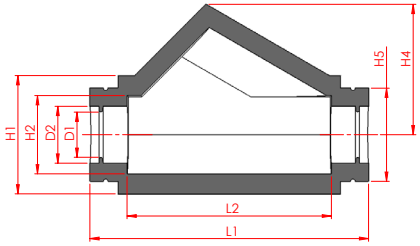

Ausschreibungstext - Energy Box DHS MS

DHS Energy Box ohne PS Oberfläche zur Dämmung im Bereich bis +130° Grad Celsius der serie DHS MS für Fernwärmeventile. Die Kappe wird bei schräggestellten Flanschen-, Hub- und Stempelventilen sowie an Schmutzfängern benutzt. Die Kappe besteht aus zwei Halbschalen aus Polyurethan, die sich mit Sicherungsringen einfach montieren lassen.

Um Wasserdampfdiffusion zu verhindern, ist im Temperaturbereich -8°C bis +12°C eine Dichtungspaste anzuwenden.

Maße in mm

Art.-Nr.	Typ	L1	L2	H1	H2	H4	H5	D1	D2	Preis in Euro
1602701	DN25/32	210	150	83	54	92	67	34	43	9,13
1602702	DN40/50	300	220	127	84	140	100	48,5	61	11,15
1602703	DN65/80	355	258	185	121	198	148	78	90	14,91

SERIE DHS B

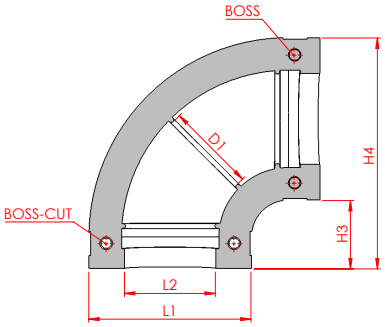

Armaturen	Fabrikate / Hersteller
Rohrbogenstücke 50%	

Ausschreibungstext - Energy Box DHS B
DHS Energy Box ohne PS Oberfläche zur Dämmung im Bereich bis +130 Grad Celsius der Serie DHS B für Fernwärmeventile. Die Kappe besteht aus zwei Rohrhalbschalen aus Polyurethan, die entweder mit Velcro oder Clips befestig werden. Die Kappe lässt sich bei Bedarf leicht abmontieren und anschließend wieder befestigen.

Maße in mm

Art.-Nr.	Typ	L1	L2	H3	H4	Preis in EURO
1603101	DN15/25	50	28	25	75	5,64
1603102	DN25/32	67	43	34	100	6,45
1603103	DN40/50	100	62	42	142	8,46
1603104	DN65/80	147	92	77	224	15,44
1603105	DN100	205	115	90	295	23,90
1603106	DN125	250	142	100	350	28,20

SERIE DHS R

Armaturen	Fabrikate / Hersteller
Rohrstücke 50%	

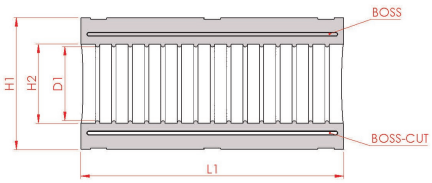

Ausschreibungstext - Energy Box DHS R
Energy Box ohne PS Oberfläche zur Dämmung im Bereich bis +130° Grad Celsius der Serie DHS R für Fernwärmeventile. Länge 500 mm. Die Kappe besteht aus zwei Rohrhalbschalen aus Polyurethan, die mit Edelstahlsicherungsringen einfach versiegelt und montiert werden. Die Kappe lässt sich bei Bedarf leicht abmontieren und anschließend wieder befestigen.

Um Wasserdampfdiffusion zu verhindern, ist im Temperaturbereich -8°C bis +12°C eine Dichtungspaste anzuwenden.

Maße in mm

Art.-Nr.	Typ	L1	H1	H2	D1	Preis in EURO
1603001	DN15/20	500	50	28	22	8,46
1603002	DN25/32	500	67	43	33	10,34
1603003	DN40/50	500	100	60	48	21,75
1603004	DN65/80	500	150	90	76	24,98
1603005	DN100	500	204	124	115	31,96
1603006	DN125	500	250	150	140	45,25

SERIE DHS DM

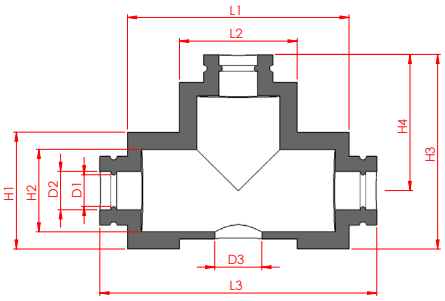

Armaturen	Fabrikate / Hersteller
Für Dreiwegeventile mit Gewinde und Muffenanschluss	

Ausschreibungstext - Energy Box, DHS DM
Energy Box ohne PS Oberfläche zur Dämmung im Bereich bis +130° Grad Celsius der Serie DHS DM für Fernwärmeventile.

Die Kappe besteht aus zwei Polyurethan-Halbschalen, die mit galvanisch verzinkten Schellen montiert werden. Um Wasserdampfdiffusion zu verhindern, empfehlen wir im Temperaturbereich von -8°C bis +12°C die Verwendung einer Dichtungspaste.

Maße in mm

Art.-Nr.	Typ	L1	L2	L3	H1	H2	H3	H4	D1	D2	D3	Preis in EURO
1603401	DN15/20	160	85	200	85	60	145	102	23	28	34,5	10,34
1603402	DN25/32	190	117	230	112	84	170	110	36	44		13,70
1603403	DN40/50	220	135	279	130	100	200	135	51	61		13,70

Energy Box DHS F

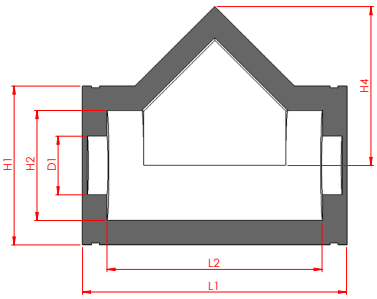

Armaturen	Fabrikate / Hersteller
Für Schrägventile mit Flanschanschluss	

Ausschreibungstext - Energy Box, DHS F
DHS Energy Box ohne PS Oberfläche zur Dämmung im Bereich bis +130° Grad Celsius der Serie DHS F für Fernwärmeventile.

Die Kappe besteht aus zwei Polyurethan-Halbschalen, die mit galvanisch verzinkten Schellen montiert werden. Um Wasserdampfdiffusion zu verhindern, empfehlen wir im Temperaturbereich von -8°C bis +12°C die Verwendung einer Dichtungspaste.

Maße in mm

Art.-Nr.	Typ	L1	L2	H1	H2	H4	D1	Preis in EURO
1602901	DN20	270	240	147	102	135	-	15,85
1602902	DN25	258	218	158	116	148	-	17,19
1602903	DN32	290	250	182	142	155	-	19,74
1602904	DN40	310	270	192	152	185	-	22,56
1602905	DN50	365	315	205	167	220	-	26,99
1602906	DN65	420	355	246	187	248	-	32,50
1602907	DN80	467	389	285	202	272	91	40,15
1602908	DN100	540	440	325	225	325	120	51,16
1602909	DN125	585	485	353	270	367	145	64,83

SERIE DHS FL

Armaturen	Fabrikate / Hersteller
Für Flanschanshluss	

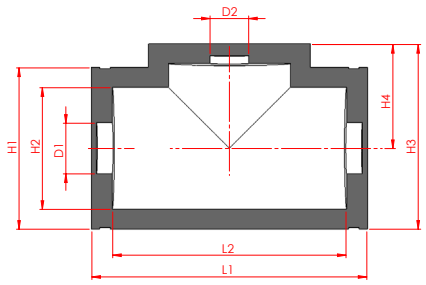

Ausschreibungstext - Energy Box, DHS FL
Energy Box ohne PS Oberfläche zur Dämmung im Bereich bis +130° Grad Celsius der Serie DHS FL für Fernwärmeventile.

Die Kappe besteht aus zwei Polyurethan-Halbschalen, die mit galvanisch verzinkten Schellen montiert werden. Um Wasserdampfdiffusion zu verhindern, empfehlen wir im Temperaturbereich von -8°C bis +12°C die Verwendung einer Dichtungspaste.

Maße in mm

Art.-Nr.	Typ	L1	L2	H1	H2	H3	H4	D1	D2	Preis in EURO
1603201	DN20	255	220	137	105	152	83	22	-	23,63
1603202	DN25	262	220	161	120	180	100	32	-	25,65
1603203	DN32	290	250	182	142	203	111	40	-	29,27
1603204	DN40	312	272	193	152	225	127	50	-	33,84
1603205	DN50	370	320	205	165	243	138	-	-	40,42
1603206	DN65	423	355	248	187	284	160	78	59,3	48,61
1603207	DN100	540	440	327	225	375	207	120	-	73,18

SERIE DHS KH

Armaturen	Fabrikate / Hersteller
Für Kugelhahn und Geradsitzventile mit Gewinde und Muffenanschluss	

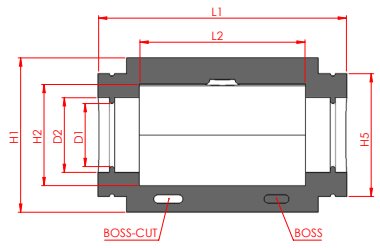

Ausschreibungstext - Energy Box, DHS KH
Energy Box ohne PS Oberfläche zur Dämmung im Bereich bis +130° Grad Celsius der Serie DHS KH für Fernwärmeventile.

Die Kappe besteht aus zwei Halbschalen mit Nut und Feder an den zusammenstoßenden Flächen, die das Rutschen verhindern. Sie werden mit elektrogalvanisch verzinkten Federringen oder Schellen befestigt. Um Wasserdampfdiffusion zu verhindern, ist im Temperaturbereich -8°C bis +12°C eine Dichtungspaste anzuwenden.

Maße in mm

Art.-Nr.	Typ	L1	L2	H1	H2	H5	D1	D2	Preis in EURO
1603301	DN15/20	125	68	70	44	51,5	26	30	7,12
1603302	DN25/32	156	97	85	60	65	33	43	9,13
1603303	DN40/50	218	132	124	88	100	48	60	11,15
1603304	DN65/80	300	200	188	120	147	77	90	14,91

SERIE TOPO MS

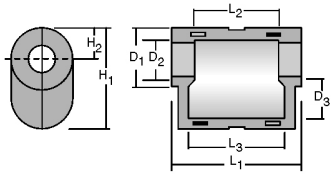

Armaturen	Fabrikate / Hersteller
Für alle gängigen Schmutzfänger mit Gewindeanschluss	

Ausschreibungstext - TOPO Type MS
TOPO MS zur Dämmung im Bereich bis +130° Grad Celsius für Schmutzfänger mit Muffen.

Gemäß der EnEV bestehend aus zwei PUR-Halbschalen, die mit PS-Folie ummantelt sind und mit Spannbändern fixiert werden.

Maße in mm

Art.-Nr.	Typ	L1	L2	L3	D1	D2	D3	H1	H2	Preis in EURO
1501601	MS 15/20	140	95	108	70	40	48	117	35	20,13
1501602	MS 25	162	111	127	85	57	62	138	43	22,82
1501603	MS 32/40	222	155	185	117	75	95	207	62	28,19
1501604	MS 50	260	188	244	140	93	113	242	72	30,87

SERIE TOPO ME

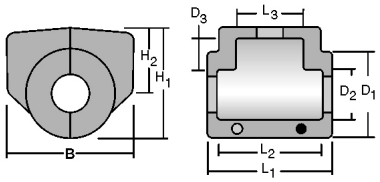

Armaturen	Fabrikate / Hersteller
Für Membranventile	

Ausschreibungstext - TOPO Type ME
TOPO ME zur Dämmung im Bereich bis +130° Grad Celsius für Membranventile mit Muffen.

Gemäß der EnEV bestehend aus zwei PUR-Halbschalen, die mit PS-Folie ummantelt sind und mit Spannbändern fixiert werden.

Typ	Art.-Nr.	B	L1	L2	L3	D1	D2	D3	H1	H2	Preis in EURO
1501701	ME 15/20	126	125	94	64	90	47	33	102	59	20,13
1501702	ME 25	140	136	111	75	98	59	34	123	75	22,82
1501703	ME 32	155	156	135	87	118	63	47	150	92	25,50
1501704	ME 40	172	175	149	100	145	85	55	182	110	28,19
1501705	ME 50	212	205	177	117	155	95	45	193	115	30,87

SERIE TOPO FV

Armaturen	Fabrikate / Hersteller
Absperrventil Euro Wedi, FABA-Plus, Astra in der Baulänge FTF1 Duchgangsventil, FTF 1 Absperrventil GAV Strangregulier- und Absperrventil Kombi-F Absperrventil Boa-H, Boa-W, Sisto	ARI, Honeywell, EGO, CN Børma, GEFA, Gestra FROMME, KSB, ARI, VAG, Klinger, Crane, Gecos, Cavo, Danfoss, Oventrop u.a.

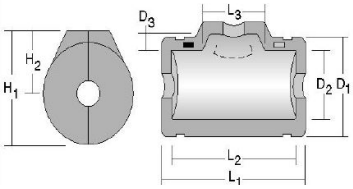

Ausschreibungstext - TOPO Type FV
TOPO FV zur Dämmung im Bereich bis +130° Grad Celsius für Geradsitz-/Kolbenventile mit Flanschen.

Gemäß der EnEV bestehend aus zwei PUR-Halbschalen, die mit PS-Folie ummantelt sind und mit Spannbändern fixiert werden.

Maße in mm

Art.-Nr.	Typ	L1	L2	L3	D1	D2	D3	H1	H2	Preis in EURO
1501003	FV 32/40	350	285	127	235	160	40	260	140	51,01
1501004	FV 50	400	315	120	255	170	30	250	130	55,03
1501005	FV 65	478	400	150	275	195	48	310	170	57,72
1501006	FV 80	490	390	190	290	210	48	337	190	60,40
1501007	FV 100	575	475	225	330	230	57	390	230	67,11
1501008	FV 125	590	500	270	355	260	80	445	245	73,83

SERIE TOPO HT

Armaturen	Fabrikate / Hersteller
Für Membranventile mit Flanchen	EGO, Broen Ballomax, Gecos, TA, Vag, PR Haner, u.a.

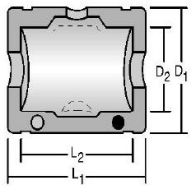

Ausschreibungstext - TOPO Type HT
TOPO HT zur Dämmung im Bereich bis +130° Grad Celsius für Kugelventile von kurzer Baulänge mit Flanschen.

Gemäß der EnEV bestehend aus zwei PUR-Halbschalen, die mit PS-Folie ummantelt sind und mit Spannbändern fixiert werden.

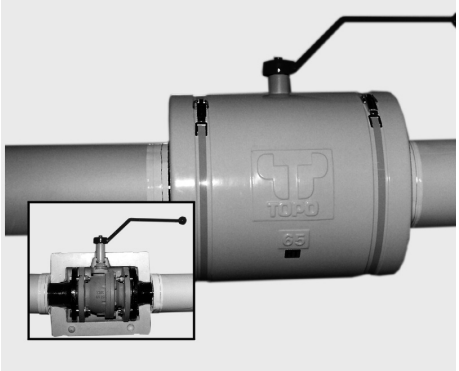

Maße in mm

Art.-Nr.	Typ	L1	L2	D1	D2	Preis in EURO
1501805	HT 50	300	220	245	170	55,03
1501806	HT 65	340	235	285	187	57,72
1501807	HT 80	360	260	300	200	60,40
1501808	HT 100	370	270	320	225	67,11

SERIE TOPO FS

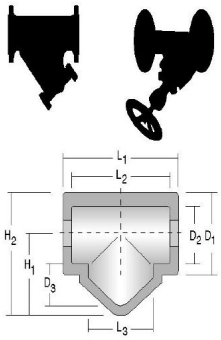

Armaturen	Fabrikate / Hersteller
Schmutzfänger mit Flanschanschluss Schmutzfänger mit Flanschanschluss Schmutzfänger FTF1 Schrägsitzventil mit Flanschanschluss Schmutzfänger BOA-S Rückschlagventil BOA-R	ARI, Danfoss, Fromme, Kemper, KSB, Spirax, EGO, CN Børma, GEFA, Cavo, Honeywell, Samson, u.a.

Ausschreibungstext - TOPO Type FS
TOPO FS zur Dämmung im Bereich bis +130° Grad Celsius für Schrägsitzventile und Schmutzfänger mit Flanschen.

Gemäß der EnEV bestehend aus zwei PUR-Halbschalen, die mit PS-Folie ummantelt sind und mit Spannbändern fixiert werden.

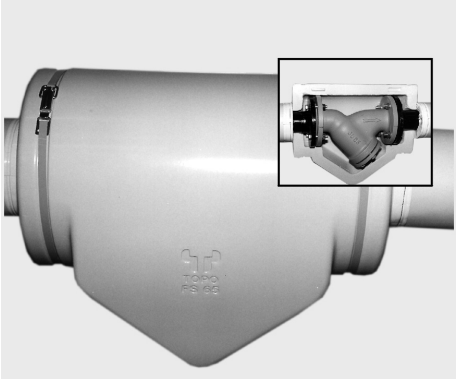

Maße in mm

Art.-Nr.	Typ	L1	L2	L3	D1	D2	D3	H1	H2	Preis in EURO
1501201	FS 32/40	350	285	200	235	160	110	220	335	51,01
1501202	FS 50	390	320	220	250	170	110	235	360	55,03
1501203	FS 65	470	395	250	275	195	120	260	400	57,72
1501204	FS 80	495	395	290	290	210	140	285	440	60,40
1501205	FS 100	570	470	330	330	230	175	330	500	67,11

SERIE TOPO FK

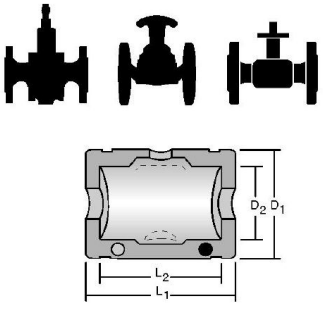

Armaturen	Fabrikate / Hersteller
Für Membranventile, Kugelventile, Ventile mit Fett, mit Flanchen	Broen Ballomax, Saunders, EGO, JIP, NAF, Gecos, Böhmer, PR Haner, u.a.

Ausschreibungstext - TOPO Type FK
TOPO FK zur Dämmung im Bereich bis +130° Grad Celsius für Kugelventile, Membranventile und nachschmierbare Hähne.

Gemäß der EnEV bestehend aus zwei PUR-Halbschalen, die mit PS-Folie ummantelt sind und mit Spannbändern fixiert werden.

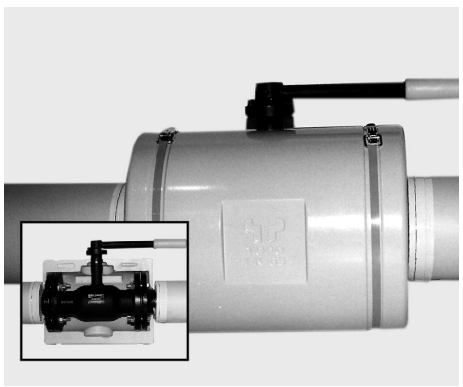

Maße in mm

Art.-Nr.	Typ	L1	L2	D1	D2	Preis in EURO
1501101	FK 15	212	180	148	98	30,87
1501102	FK 20/25	250	200	165	120	41,61
1501103	FK32	260	230	200	145	46,98
1501104	FK 40	290	265	230	155	51,01
1501105	FK 50	340	290	250	170	55,03
1501106	FK 65	340	290	270	190	57,72
1501106-I	FK 65-I	440	390	270	190	60,40
1501107	FK 80	400	350	290	205	60,40
1501108	FK 100	445	380	330	230	67,11
1501109	FK 125	510	480	350	258	73,83

SERIE TOPO MSC

Armaturen	Fabrikate / Hersteller
Alle gängigen Schrägsitzventil mit Gewinde und Muffenanschluss	Kemper, Crane, BWT, Giacomini MNG, Oventrop, Schubbert & Salzer, Duramar, Hermann Schmidt, Renus, u.a.

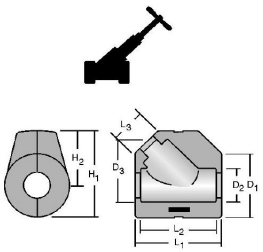

Ausschreibungstext - TOPO Type MSC
TOPO MSC zur Dämmung im Bereich bis +130° Grad Celsius für Schrägsitzventile mit Muffen.

Gemäß der EnEV bestehend aus zwei PUR-Halbschalen, die mit PS-Folie ummantelt sind und mit Spannbändern fixiert werden.

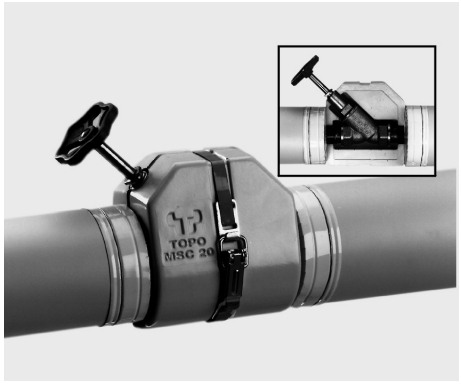

Maße in mm

Art.-Nr.	Typ	L1	L2	L3	D1	D2	D3	H1	H2	Preis in EURO
1502001	MSC 15	106	85	29	80	32	89	110	70	18,79
-	-	-	-	-	-	-	-	-	-	-
1502003	MSC 25	135	115	44	100	47	96	134	84	22,82
-	-	-	-	-	-	-	-	-	-	-
1502005	MSC 40	170	150	69	130	67	125	175	110	28,19
1502006	MSC 50	200	178	72	140	77	147	195	123	30,87

SERIE TOPO MN

Armaturen	Fabrikate / Hersteller
Strengregulierventilen mit Gewinde und Muffenanschluss	MNG, Kemper, u.a.

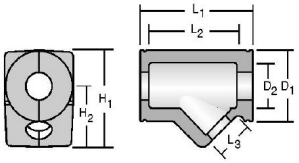

Ausschreibungstext - TOPO Type MN
TOPO MN zur Dämmung im Bereich bis +130° Grad Celsius für Schrägsitz-Strang-regulierventile mit Muffen.

Gemäß der EnEV bestehend aus zwei PUR-Halbschalen, die mit PS-Folie ummantelt sind und mit Spannbändern fixiert werden.

Maße in mm

Art.-Nr.	Typ	L1	L2	L3	D1	D2	H1	H2	Preis in EURO
1502101	MN 15	116	95	30	60	35	84	55	18,79
1502102	MN 20	125	95	40	75	43	104	70	20,13
1502103	MN 25	136	120	50	75	54	106	70	22,82
1502104	MN 32	158	134	55	95	57	136	90	25,50
1502105	MN 40	200	140	55	100	67	155	95	28,19
1502106	MN 50	220	173	65	120	88	180	105	30,87

SERIE TOPO K

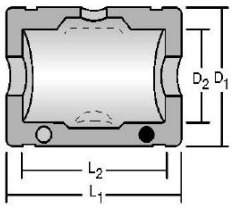

Armaturen	Fabrikate / Hersteller
Kugelhahn mit Anschweißenden	Broen Ballomax, EGO, JIP, Effebi, NAF, Gecos PR, u.a.

Ausschreibungstext - TOPO Type K
TOPO K zur Dämmung im Bereich bis +130° Grad Celsius für Kugelventile mit Muffen und Schweißanscluß.

Gemäß der EnEV bestehend aus zwei PUR-Halbschalen, die mit PS-Folie ummantelt sind und mit Spannbändern fixiert werden.

Maße in mm

Art.-Nr.	Typ	L1	L2	D1	D2	Preis in EURO
1502401	K 25/50	200	140	145	93	22,82
1502402	K 65	230	170	200	115	36,24
1502403	K 80	230	167	220	135	41,61
1502404	K 100	315	245	245	162	46,98
1502405	K 125	320	245	270	190	73,83
1502406	K 150	440	360	308	225	80,54

SERIE TOPO M

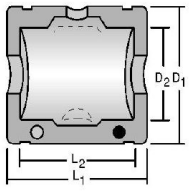

Armaturen	Fabrikate / Hersteller
Kolbenventile mit Gewinde Geradsitzventile & Kolbenventile mit Gewinde Zwei-Wege Stellventil Muffenschieber und alle Hersteller nach DIN-Baulänge	ABA Beul, Bender, Danfoss, Duramar, EGO, Gustaf Fagerberg, Giacomini, u.a

Ausschreibungstext - TOPO Type M
TOPO M zur Dämmung im Bereich bis +130° Grad Celsius für Ventile mit Stellmotor, Tellerventile, Rückschlagventile und Rückschlagklappen.

Gemäß der EnEV bestehend aus zwei PUR-Halbschalen, die mit PS-Folie ummantelt sind und mit Spannbändern fixiert werden.

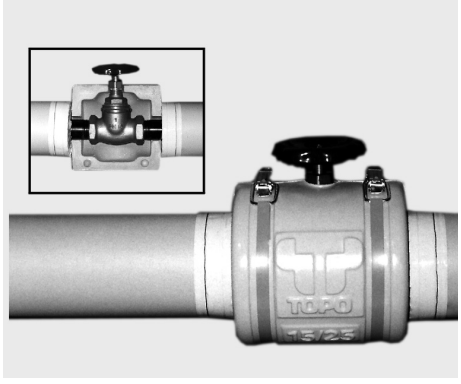

Maße in mm

Art.-Nr.	Typ	L1	L2	D1	D2	Preis in EURO
1502501	M 15/25	145	113	140	93	22,82
1502502	M 32	170	130	150	96	25,50
1502503	M 40	190	148	165	115	28,19
1502504	M 50	220	178	200	140	30,87

SERIE TOPO AK

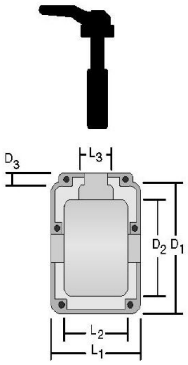

Armaturen	Fabrikate / Hersteller
Absperrklappe ZESA/GESA	Ari
Absperrklappe Z011	Ebro
Absperrklappen	GEFA
DISCO-Rückschlagventil	Gestra
Absperrklappe BoaX-S	KSB

Ausschreibungstext - TOPO Type AK
TOPO AK zur Dämmung im Bereich bis +130° Grad Celsius für Absperrventile.

Gemäß der EnEV bestehend aus zwei PUR-Halbschalen, die mit PS-Folie ummantelt sind und mit Spannbändern fixiert werden.

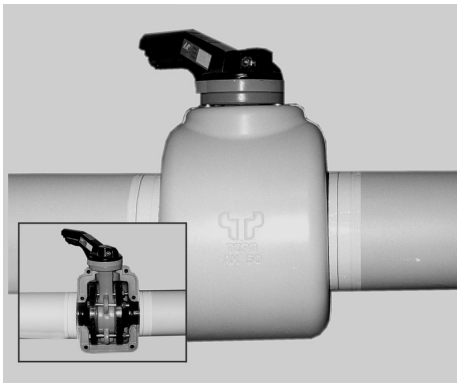

Maße in mm

Art.-Nr.	Typ	L1	L2	L3	D1	D2	D3	Preis in EURO
1502802	AK 32	160	113	65	203	160	18	25,50
1502803	AK 40	160	111	65	203	160	40	28,19
1502804	AK 50	160	118	65	220	174	35	30,87
1502805	AK 65	160	116	65	250	199	35	36,24
1502806	AK 80	200	133	90	270	209	40	41,61

SERIE TOPO T

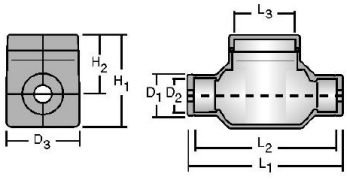

Armaturen	Fabrikate / Hersteller
Kapppen für Warmemenge und Wasserzähler	

Ausschreibungstext - TOPO Type T
TOPO T zur Dämmung im Bereich bis +130° Grad Celsius für Wasser- und Wärmezähler.

Gemäß der EnEV bestehend aus zwei PUR-Halbschalen, die mit PS-Folie ummantelt sind und mit Spannbändern fixiert werden.

Maße in mm

Art.-Nr.	Typ	L1	L2	L3	D1	D2	D3	H1	H2	Preis in EURO
1502705	T 190	225	207	90	70	45	124	154	100	26,85
1502706	T 220	260	238	90	70	45	124	154	100	29,53

SERIE TOPO MV

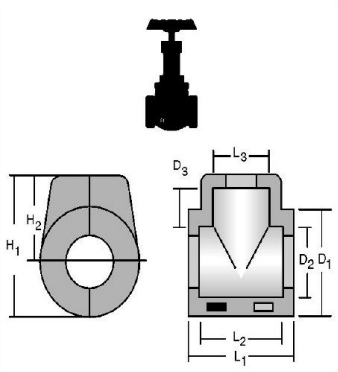

Armaturen	Fabrikate / Hersteller
Kolbenventile mit Gewinde Geradsitzventile & Kolbenventile mit Gewinde Zwei-Wege Stellventil Muffenschieber und alle Hersteller nach DIN-Baulänge	Kemper, Oventrop, TA, Heimeier, ABA Beul, Bender, Danfoss, Duramar, Giacomini, Crane, Hermann Schmidt, u.a.

Ausschreibungstext - TOPO Type MV
TOPO S zur Dämmung im Bereich bis +130° Grad Celsius für Absperrventile und -Schieber mit Muffen.

Gemäß der EnEV bestehend aus zwei PUR-Halbschalen, die mit PS-Folie ummantelt sind und mit Spannbändern fixiert werden.

Maße in mm

Art.-Nr.	Typ	L1	L2	L3	D1	D2	D3	H1	H2	Preis in EURO
1501501	MV 15/20	88	69	40	76	39	28	95	54	12,08
1501502	MV 25	92	77	44	94	44	33	110	60	13,42
1501503	MV 32	110	92	56	94	56	36	120	70	14,77
1501504	MV 40	116	95	62	108	63	46	140	84	16,11
1501505	MV 50	129	109	74	122	77	55	165	98	17,45

SERIE TOPO OM

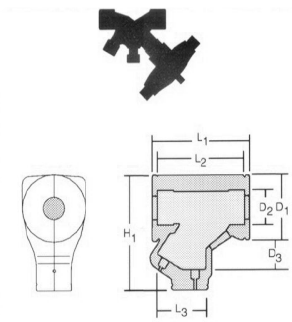

Armaturen	Fabrikate / Hersteller
Strangregulierventile STAP Strangventile mit Gewinde Regelventil BOA-Control SAR	Oventrop (Hydromat, Hydrocontrol)

Ausschreibungstext - TOPO Type OM
TOPO OM zur Dämmung im Bereich bis +130° Grad Celsius.

Gemäß der EnEV bestehend aus zwei PUR-Halbschalen, die mit PS-Folie ummantelt sind und mit Spannbändern fixiert werden.

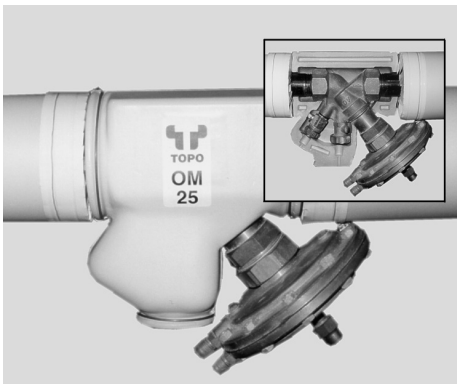

Maße in mm

Art.-Nr.	Typ	L1	L2	L3	D1	D2	D3	H1	Preis in Euro
1502902	OM 20	132	115	80	75	45	40	155	20,13
1502903	OM 25	155	140	80	100	53	40	175	22,82
1502904	OM 32	165	140	80	110	60	40	195	25,50
1502905	OM 40	178	150	80	128	65	40	212	28,19
1502906	OM 50	210	185	80	162	83	40	247	30,87

SERIE TOPO S

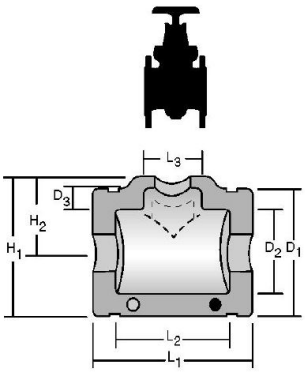

Armaturen	Fabrikate / Hersteller
Absperrventil Euro Wedi FTF14 Keilfachschieber, FTF 14 Absperrventil BOA-Compact Absperrventil BOA-Compact IMS	CN Børma, EGO, Kemper, KSB, ARI, Crane, u.a.

Ausschreibungstext - TOPO Type S
TOPO S zur Dämmung im Bereich bis +130° Grad Celsius für Absperrschieber von kurzer Baulänge.

Gemäß der EnEV bestehend aus zwei PUR-Halbschalen, die mit PS-Folie ummantelt sind und mit Spannbändern fixiert werden.

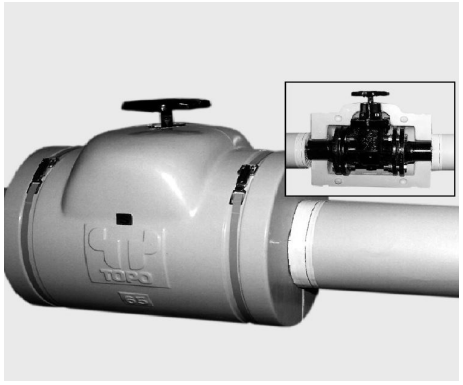

Maße in mm

Art.-Nr.	Typ	L1	L2	L3	D1	D2	D3	H1	H2	Preis in EURO
1501302	S 50	345	245	120	265	170	35	290	165	55,03
1501303	S 65	380	275	120	285	190	52	330	185	57,72
1501304	S 80	400	300	136	300	205	65	350	200	60,40
1501305	S 100	405	325	137	320	225	95	380	230	67,11
1501306	S 125	415	330	153	350	255	137	450	260	73,83
1501307	S 150	440	335	169	370	287	120	485	300	80,54

SERIE TOPO KS

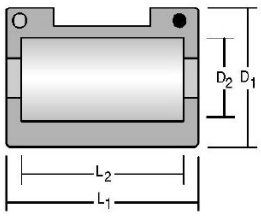

Armaturen	Fabrikate / Hersteller
Alle gängigen Kugelhähne mit Muffenanschluss	Ballomax, EGO, CN Børma, Effebi, Gustaf Fagerberg, JIP, NAF, Oventrop, TA, Heimeier, Giacomini, u.a.

Ausschreibungstext - TOPO Type KS
TOPO KS zur Dämmung im Bereich bis +130° Grad Celsius für kleinere Kugelventile mit Gewindemuffen.

Gemäß der EnEV bestehend aus zwei PUR-Halbschalen, die mit PS-Folie ummantelt sind und mit Spannbändern fixiert werden.

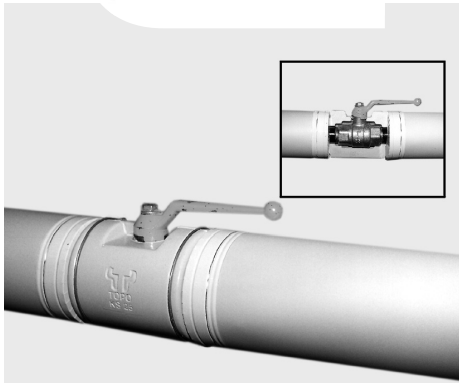

Maße in mm

Art.-Nr.	Typ	L1	L2	D1	D2	Preis in Euro
1501401	KS 15/20	98	83	76	46	12,08
1501402	KS 25	114	94	95	55	13,42
1501403	KS 32	126	104	105	66	14,77
1501404	KS 40	139	117	120	78	16,11
1501405	KS 50	180	152	150	100	17,45

PREISLISTE SYSTEM DHS DÄMMKAPPEN FÜR FERNVÄRMEVENTILEN

Bitte geben Sie bei jeder Bestellung einen genauen Armaturentyp an.

Typ	AK	MS	B	R	DM	F	FL	KH
Größe								
DN 10								
DN 15			B DN15 5,64	R DN15 8,46	DM DN15 10,34			KH DN15 7,12
DN 20			B DN20 5,64	R DN20 8,46	DM DN20 10,34	F DN20 15,85	FL DN20 23,63	KH DN20 7,12
DN 25	AK DN25 17,19	MS DN25 9,13	B DN25 6,64	R DN25 10,34	DM DN25 13,70	F DN25 17,19	FL DN25 25,65	KH DN 25 9,13
DN 32	AK DN32 19,74	MS DN32 9,13	B DN32 6,45	R DN32 10,34	DM DN32 13,70	F DN32 19,74	FL DN32 29,27	KH DN32 9,13
DN 40	AK DN40 22,56	MS DN40 11,15	B DN40 8,46	R DN40 21,75	DM DN40 13,70	F DN40 22,56	FL DN40 33,84	KH DN40 11,15
DN 50	AK DN50 27,13	MS DN50 11,15	B DN50 8,46	R DN50 21,75	DM DN50 13,70	F DN50 26,99	FL DN50 40,42	KH DN50 11,15
DN 65	AK DN65 32,63	MS DN65 14,91	B DN65 15,44	R DN65 24,98		F DN65 32,50	FL DN65 48,61	KH DN 65 14,91
DN 80	AK DN80 40,15	MS DN80 14,91	B DN80 15,44	R DN80 24,98		F DN80 40,15		KH DN80 14,91
DN 100	AK DN100 51,15		B DN100 23,90	R DN100 31,96		F DN100 51,16	FL DN100 73,18	
DN 125			B DN125 28,20	R DN125 45,25		F DN125 64,83		
DN 150								

PREISLISTE SYSTEM TOPO DÄMMKAPPEN

Typ	MS	ME	FV	HT	FS	FK	MSC	MN	K	M	AK	T	MV	OM	S	KS
Größe	"für ür Schmutz-fänger mit Muffen"	"für Membran-ventile mit Muffen"	"für Gerad-sitz-/kolben-ventile mit Flanschen"	"für Kugelventile von kurzer Baulänge mit Flanschen"	"für Schrägsitzven-tile und Schmutz-fänger mit Flanschen"	"für Kugelventile, Membran-ventile und nachschmier-bare Hähne"	"für Schrägsitzven-tile mit Muffen"	"für Schrägsitzven-tile mit Muffen"	"für Kugelventile mit Muffen und Schweissan-schluss"	"Für Ventile mit Stellmotor, Tellerventile, Rückschlag-ventile und Rückschlag-klappen"	"Für Absperr-ventile"	"Für Wasser-und Absperr-ventile"	"Für Absper-rventile und -Schieber mit Muffen"		"für Absper-rschieber von kurzer Baulänge"	"für kleinere Kugelventile mit Gewinde-muffen"
DN 10																
DN 15	MS-015 20,13	ME-015 20,13				FK-015 30,87	MSC-015 18,79	MN-015 18,79		M-015 22,82			MV-015 12,08			KS-015 12,08
DN 20	MS-020 20,13	ME-020 20,13				FK-020 41,61	-	MN-020 20,13		M-020 22,82			MV-020 12,08	OM-020 20,13		KS-020 12,08
DN 25	MS-025 22,82	ME-025 22,82				FK-025 41,61	MSC-025 22,82	MN-025 22,82	K-025 22,82	M-025 22,82			MV-025 13,42	OM-025 22,82		KS-025 13,42
DN 32	MS-032 28,19	ME-032 25,50	FV-032 51,01		FS-032 51,01	FK-032 46,98	-	MN-032 25,50	K-032 22,82	M-032 25,50	AK-032 25,50		MV-032 14,77	OM-032 25,50		KS-032 14,77
DN 40	MS-040 28,19	ME-040 28,19	FV-040 51,01		FS-040 51,01	FK-040 51,01	MSC-040 28,19	MN-040 30,87	K-040 22,82	M-040 28,19	AK-040 28,19		MV-040 16,11	OM-040 28,19		KS-040 16,11
DN 50	MS-050 30,87	ME-050 30,87	FV-050 55,03	HT-050 55,03	FS-050 55,03	FK-050 55,03	MSC-050 30,87	MN-050 30,87	K-050 22,82	M-050 30,87	AK-050 30,87		MV-050 17,45	OM-050 30,87	S-050 55,03	KS-050 17,45
DN 65			FV-065 57,72	HT-065 57,72	FS-065 57,72	FK-065 57,72			K-065 36,24		AK-065 36,24				S-065 57,72	
DN 80			FV-080 60,40	HT-80 60,40	FS-080 60,40	FK-080 60,40			K-080 41,61		AK-080 41,61				S-080 60,40	
DN 100			FV-100 67,11	HT-100 67,11	FS-100 67,11	FK-100 67,11			K-100 46,98						S-100 67,11	
DN 125			FV-125 73,83			FK-125 73,83			K-125 73,83						S-125 73,83	
DN 150									K-150 80,54						S-150 80,54	
T190												T190 26,85				
T220												T220 29,53				

TiNBY

ANSPRECHPARTNER

Torben Nielsen
Geschäftsführer

E-mail: tn@tinby.dk
Tel.: 04608 9029 7425
Fax: 04608 9029 17434

TECHNISCHER SUPPORT

Guido Heine
Vertrieb Dämmsysteme
E-mail: ghe@tinby.de

Tel.: 04608 9026 7435
Mobil: 01764 6022 159
Fax: 04608 9029 17434

Weronika Hemer
Auftragsannahme

E-mail: bestellung@tinby.pl
Tel.: 04608 9029 7433
Fax: 04608 9029 17434

Tinby Sp. z o. o. · Ul. Zeromskiego 14 · PL-98220 Zdunska Wola

Tel. 04608 9029 7433 (Auftragsannahme)
Fax 04608 9029 17434 (Auftragsannahme)

E-mail: tinby@tinby.de

CVR No. PL 7781372377
www.tinby.de

Bestellungen

E-mail: bestellung@tinby.pl
Tfl. 04608 9029 7433
Fax: 04608 9029 17434

VERKAUFS- UND LIEFERBEDINGUNGEN

1. Geltungsbereich
a) Diese Verkaufs- und Lieferbedingungen gelten für alle zwischen uns, der
Tinby Sp. Z. o.o, Ul. Zeromskiego 14, PL-98-220 Zdunska Wola, Polen
und Ihnen als unseren Kunden ,sofern sie nicht durch eine schriftliche Vereinbarung geändert werden.
Nur schriftliche Vereinbarungen sind für die Tinby Sp. Z. o.o bindend.
Diese Verkaufs- und Lieferbedingungen gelten nur gegenüber Kaufleuten.
b) Alle zwischen Ihnen und uns im Zusammenhang mit dem Kaufvertrag getroffenen Vereinbarungen ergeben sich insbesondere aus diesen Verkaufs- und Lieferbedingungen, unserer schriftlichen Auftragsbestätigung und unserer Annahmeerklärung. Zudem gelten für diesen Vertrag die Incoterms 2010 EXW (Ex Works).
c) Maßgebend ist die jeweils bei Abschluss des Vertrags gültige Fassung dieser Verkaufs- und Lieferbedingungen.
d) Abweichende Bedingungen des Kunden akzeptieren wir nicht. Dies gilt auch, wenn wir der Einbeziehung der Bedingungen des Kunden nicht ausdrücklich widersprechen.

2. Zeichnungen und Beschreibungen
Alle Maß- und Gewichtsangaben, Zeichnungen, Skizzen, Gebrauchsanweisungen, Kostenvoranschläge samt technischen, chemischen und anderen Daten, welche in Katalogen, Prospekten, Rundschreiben und Annoncen, Bildmaterial und Preiselisten enthalten ungefähre Angaben.
Derartige Erklärungen sind nur in dem Maße bindend, insofern ausdrücklich auf sie hingewiesen wird.

3. Preise und Versandkosten
Das Angebot wird nach dem Tagespreis erstellt. Tinby Sp. Z. o.o ist berechtigt ohne vorherige Ankündigung die Preise zu ändern. Falls es zu Mehrausgaben kommt, liegt das z.B. an den Preisen für Sub-Lieferanten, Rohwarenpreisen, Valutakursen, vertragliche Löhne, öffentlichen Abgaben u.a.
Alle Preise verstehen sich exklusive von MWst. oder anderen Abgaben und Frachtkosen, sofern nicht schriftlich etwas anderes mitgeteilt wird.
Alle Angebote werden in Übereinstimmung mit den Standard-Bedingungen von Tinby Sp. Z. o.o abgegeben.

4. Zahlungsbedingungen
Die Bezahlung erfolgt in EUR, sofern nichts anderes schriftlich vereinbart wird.
Falls die Bezahlung nicht zum Fälligkeitszeitpunkt erfolgt, werden pro angefangenem Monat Zinsen in Höhe von 1 % des geschuldeten Betrags berechnet.
Aufrechnungsrechte stehen dem Kunden nur zu, wenn seine Gegenansprüche rechtskräftig festgestellt, unbestritten oder von uns anerkannt sind. Außerdem ist zur Ausübung eines Zurückbehaltungsrechts insoweit befugt, als sein Gegenanspruch auf demselben Vertragsverhältnis beruht.

5. Lieferung
Die Lieferung der Waren erfolgt gemäß 2010 EXW (Ex Works).

6. Eigentumsvorbehalt
Die gelieferte Ware bleibt bis zur vollständigen Zahlung des Kaufpreises im Eigentum der Tinby Sp. Z. o.o.

7. Mängelgewährleistung
a) Die Gewährleistungsrechte des Kunden setzen voraus, dass dieser seinen nach § 377 HGB geschuldeten Untersuchungs- und Rügeobliegenheiten ordnungsgemäß nachgekommen ist.
b) Soweit ein von Tinby Sp. Z. o.o zu vertretender Mangel vorliegt, sind wir nach unserer Wahl zur Nacherfüllung in Form einer Mangelbeseitigung oder einer Ersatzlieferung berechtigt. Im Fall der Mangelbeseitigung ist Tinby Sp. Z. o.o verpflichtet, alle zum Zweck der Mangelbeseitigung erforderlichen Aufwendungen, insbesondere Transport-, Wege-, Arbeits- und Materialkosten zu tragen, soweit sich diese nicht dadurch erhöhen, dass die Kaufsache nach einem anderen Ort als dem Erfüllungsort verbracht wurde.
c) Sofern die Nacherfüllung fehlschlägt, ist der Kunde nach seiner Wahl berechtigt, den Rücktritt zu erklären oder eine entsprechende Herabsetzung des Kaufpreises (Minderung) zu verlangen.
d) Soweit sich nachstehend (Abs. e und f) nichts anderes ergibt, sind weitergehende Ansprüche des Kunden, gleich aus welchen Rechtsgründen, ausgeschlossen. Wir haften deshalb nicht für Schäden, die nicht am Liefergegenstand selbst entstanden sind; insbesondere haften wir nicht für entgangenen Gewinn oder sonstige Vermögensschäden des Kunden.
e) Sofern die Schadensursache auf Vorsatz oder grober Fahrlässigkeit beruht, haften wir nach den gesetzlichen Bestimmungen. Dies gilt auch, wenn der Kunde wegen des Fehlens einer von uns garantieren Beschaffenheit der Sache Schadensersatz statt der Leistung verlangt.
f) Sofern wir schuldhaft eine wesentliche Vertragspflicht verletzen, ist die Haftung auf den vertragstypischen Schaden begrenzt. Im Übrigen ist sie gemäß Absatz d) ausgeschlossen. Von einer „wesentlichen“ Vertragspflicht im Sinne dieser AGB ist immer dann zu sprechen, wenn wir solche Pflichten schuldhaft verletzen, auf deren ordnungsgemäße Erfüllung der Kunde vertraut und auch vertrauen darf, weil sie den Vertrag prägen.
g) Die Gewährleistungsfrist beträgt 12 Monate, gerechnet nach Gefahrübergang.

8. Rückgabe von Waren
Wenn der Kunde für bestellte Waren nicht wie beabsichtigt Verwendung hat, kann er diese gegen eine Gebühr von 30% des Bestellwerts zurückgeben. Dies ist innerhalb einer Frist von zwei Jahren ab Lieferung der Waren möglich. Die Frachtkosten trägt der Kunde.
Die Ware muss vollständig und frei von Fehlern, Flecken und Schmutz sein.

9. Gesamthaftung
a) Eine weitergehende Haftung auf Schadensersatz als in Ziffer 6 Abs. d) bis f) vorgesehen ist – ohne Rücksicht auf die Rechtsnatur des geltend gemachten Anspruchs – ausgeschlossen.
b) Diese Regelung gemäß Abs. a) gilt nicht für Ansprüche gemäß §§ 1,4 Produkthaftungsgesetz. Sie gilt auch nicht, wenn Tinby Sp. Z. o.o für einen Körper- oder Gesundheitsschaden aus anderen Rechtsgründen haftet.
c) Sofern nicht für die Haftungsbegrenzung gemäß Ziffer 6 f) bei

Ansprüchen aus Produzentenhaftung gemäß § 823 BGB wegen Sachschäden eingreift, ist die Haftung von Tinby Sp. Z. o.o auf die Ersatzleistung der Versicherung begrenzt. Soweit diese nicht oder nicht vollständig eintritt, ist Tinby Sp. Z. o.o selbst bis zur Höhe der Deckungssumme zur Haftung verpflichtet.
d) Die Regelung gemäß Abs. a) gilt auch nicht bei anfänglichem Unvermögen oder zu vertretender Unmöglichkeit.
e) Soweit unsere Haftung ausgeschlossen oder beschränkt ist, gilt dies auch für die persönliche Haftung unserer Angestellten, Arbeitnehmer, Mitarbeiter, Vertreter und Erfüllungsgehilfen.

10. Höhere Gewalt
Folgende Umstände befreien Tinby Sp. Z. o.o von der Haftung, sofern die Umstände nach Abschluss des Vertrags eintreffen; diese Umstände befreien Tinby Sp. Z. o.o ebenfalls von der Pflicht, den Vertrag zu erfüllen:
Streik, Aussperrung, Geschäftsunterbrechungen, verzögerte Lieferungen von Zulieferern und ähnliche Fälle, die den Zeitpunkt der Lieferung entsprechend verlängern.
Krieg, zivile Unruhen, Naturkatastrophen und ähnliche Ereignisse, die außerhalb der Kontrolle der Parteien liegen, darunter Mangel an Rohwaren, Beschlagnahmung, Währungsbeschränkungen oder behördliche Eingriffe geben Tinby Sp. Z. o.o das Recht, jegliches Angebot und Daueraufträge ganz oder teilweise aufzuheben.
Die Partei, die sich auf höhere Gewalt beruft, ist dazu verpflichtet, die andere Partei durch Expressbrief/Telefax/E-Mail innerhalb von 14 Tagen nach Eintritt der höheren Gewalt zu informieren.

11. Anzuwendendes Recht; Gerichtsstand
Sämtliche Streitfälle zwischen den Parteien müssen nach deutschem Recht beigelegt werden. Die deutsche Gerichtsbarkeit ist für Streitfälle zuständig.

TINBY A/S

- TOCHTERUNTERNEHMEN DER SP GROUP

Member of SP Group A/S

Tinby A/S wurde 1972 gegründet und ist heute Skandinaviens führender Anbieter für Lösungen aus Polyurethan. Unsere Rohlinge aus flexiblem, massivem oder verschäumtem Polyurethan kommen sie zum Beispiel in Möbeln, Instrumenten, Fensterisolierungen oder Windturbinen zum Einsatz. Als Komplettanbieter entwickeln wir hochspezialisierte Kunststoffe, um den unterschiedlichsten Produktanforderungen gerecht zu werden. Darüber hinaus verfügen wir über ein breites Spektrum an Technologien und Techniken zur Veredelung des Materials.

SP GROUP A/S

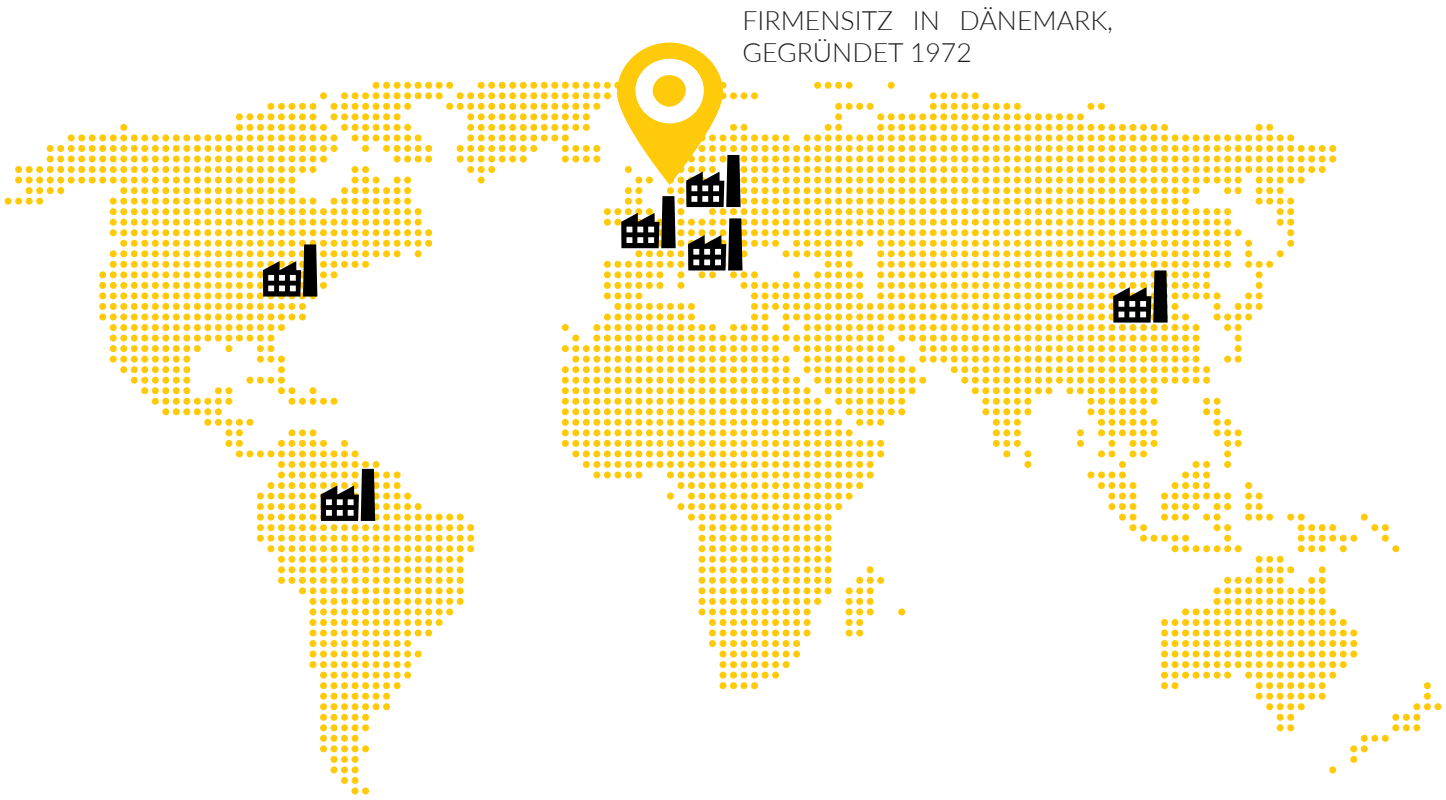

Vertrieb in
83
LÄNDERN

Durchschnittliche Mitarbeiterzahl:
2.085
MITARBEITER

Produktion in:
12
LÄNDERN

Hauptsitz: Snavevej 6-10 · DK-5471 Søndersø
Produktion:
Tinby Sp. z o. o. · Ul. Zeromskiego 14 · PL-98220 Zdunska Wola
Tel. 04608 9029 7433 (Auftragsannahme)
Fax 04608 9029 17434 (Auftragsannahme)
E-mail: tinby@tinby.de
www.tinby.de